Practika

ART • INNOVATION • TECHNOLOGY

FAST LANE SERIES

STUDIO-U

CONTENTS

DESIGN SELECTED OPTIONS	**04**
STANDARD COMPONENTS	**06**
WORKTOP	08
LEG	09
OUTLET HOUSING	10
SUPPORTING DRAWER	11
CUSTOMIZED YOUR WORKPLACE	**12**
SCREEN	14
FLIPTOP	15
2-SIDED FLIP	15
HORIZONTAL WIREWAY	16
VERTICAL WIREWAY	16
MODESTY PANEL	17
TRIANGLE OUTLET HOUSING	17
SIZES AND CONFIGURATIONS	**18**
SINGLE-SIDED WORKSTATION	20
DOUBLE-SIDED WORKSTATION	24
L-SHAPED WORKSTATION	28
V-SHAPED WORKSTATION	48
MANAGER DESK	50
MEETING TABLE	51
CONTACT US	**52**

PRACTIKA'S FAST LANE SERIES

STUDIO-U

Advanced Wireless Network Company Limited

Boehringer Ingelheim (Thai) Ltd.

Thairath TV

Unilever Thailand

PepsiCo

STUDIO-U เป็นหนึ่งใน **Practika's system furniture** ที่ได้รับการออกแบบด้วยแนวคิดที่เอื้อต่อการปรับเปลี่ยนรูปแบบได้ตามประโยชน์ใช้สอยที่ต้องการ และสร้างเอกลักษณ์เฉพาะตัวให้กับองค์กรด้วยหลักการผลิต **Industrial Customization** ซึ่งในปัจจุบัน ความต้องการความรวดเร็วในการสั่งผลิตและติดตั้ง **system furniture** มีมากขึ้น จึงเป็นจุดเริ่มต้นที่ **Practika** ได้นำผลิตภัณฑ์รุ่นนี้มาจัดทำเป็น **FAST LANE SERIES** เพื่อตอบสนองความต้องการของบริษัท องค์กร และธุรกิจ **start up** ยุคใหม่

STUDIO-U is part of Practika's system furniture which integrates industrial customized conceptual design to fulfill not only specific functional needs but also create corporate identity for each customer. Nowadays, the production and installation lead-time are considered as an important factor of decision making. This reason had inspired the idea to bring Studio-U as part of our FAST LANE SERIES.

DESIGN SELECTED OPTIONS

1 เลือกรูปแบบและขนาด **standard components** ให้เหมาะกับพื้นที่ของคุณ

Choose the size and configuration from the standard components to fit your space.

2 เพิ่ม **accessories** ตามที่คุณต้องการ

Selecting accessories that suit you best.

3 ปรับเปลี่ยน **accessories** ตามสไตล์คุณ

Mix & match accessories according to your style.

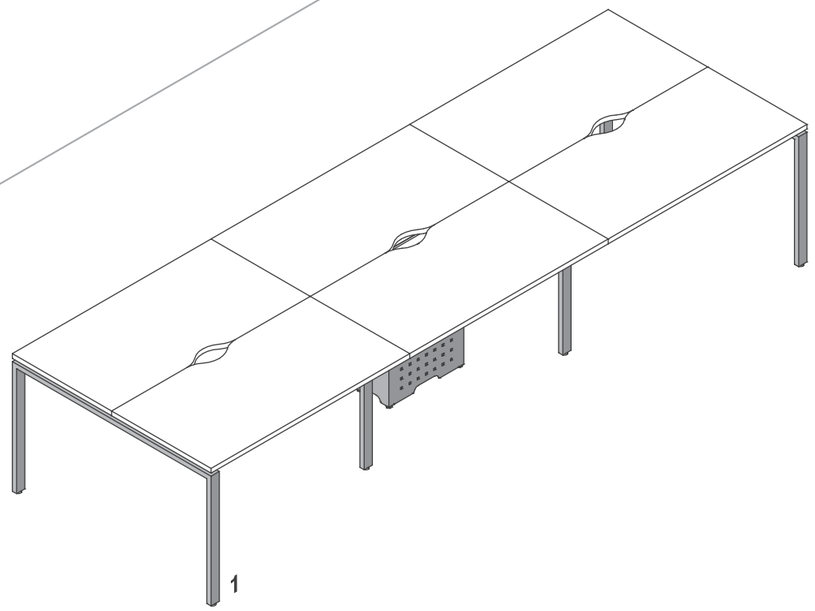

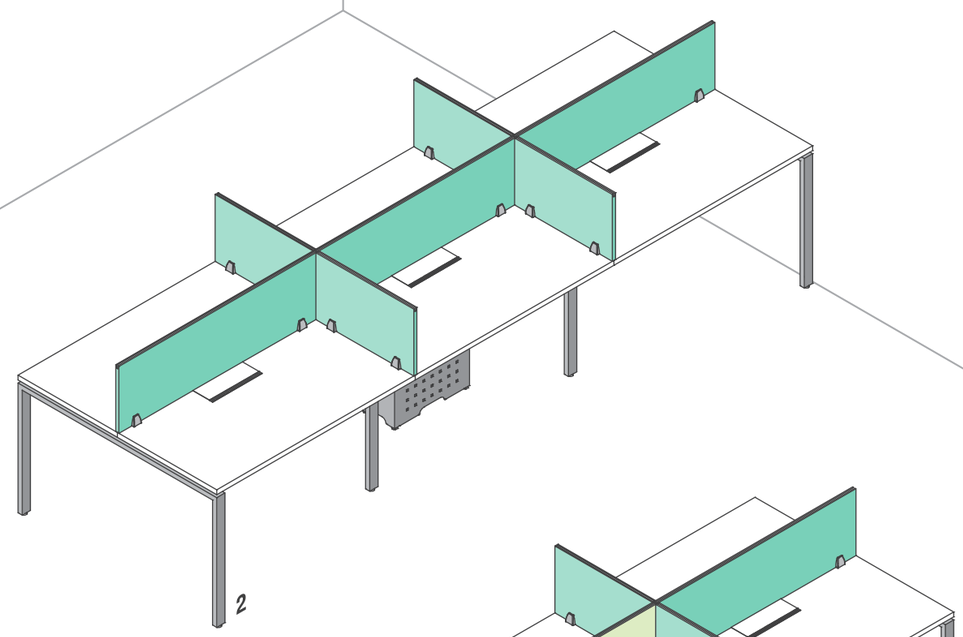

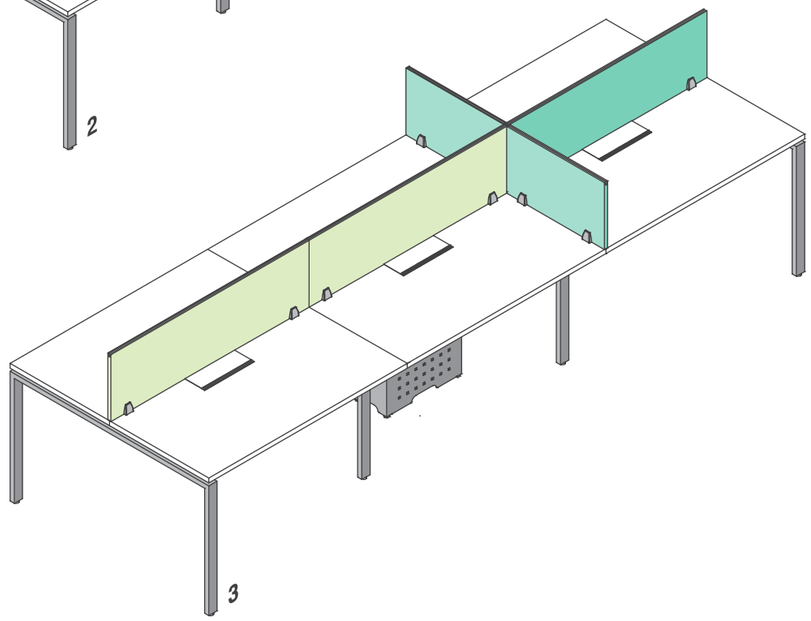

STANDARD COMPONENTS

โต๊ะมาตรฐานของรุ่น **Studio-U** ประกอบด้วย **top** ไม้ **particle board** ความหนา 25 มม. วางบนโครงขาเหล็กสี่เหลี่ยม ขนาด 1 x 2 นิ้ว โดย **workstation** ที่นั่ง 2 ฝั่งจะมีกล่อง **outlet housing** สำหรับรับน้ำหนักกลางโต๊ะ และเดินระบบสายไฟภายใน พร้อมฝาครอบเปิด-ปิด เพื่อความสะดวกต่อการดูแลรักษาและความเป็นระเบียบเรียบร้อย (เฉพาะ **top** ของ **workstation** จะมีช่องเจาะสำหรับลอดสายไฟ)

Studio-U standard components consisted of particle board worktop with 25 mm thickness and forming steel leg size 1 x 2 inch. The double-sided workstation included outlet housing and shield for wiring the electrical system. (Wiring slot provided on each worktop.)

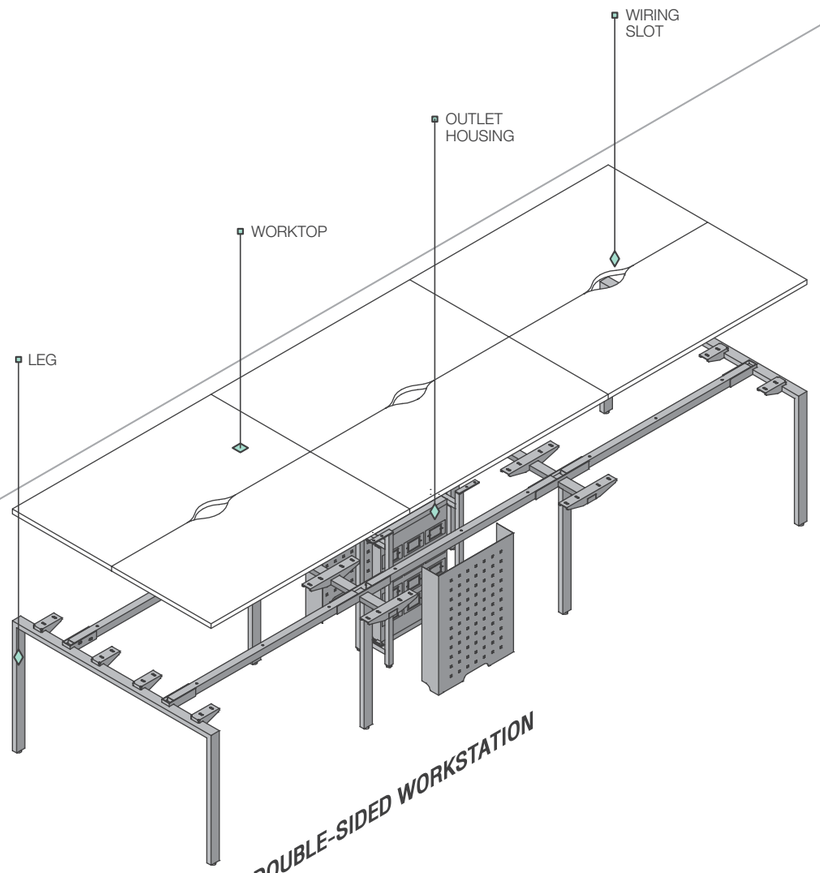

DOUBLE-SIDED WORKSTATION

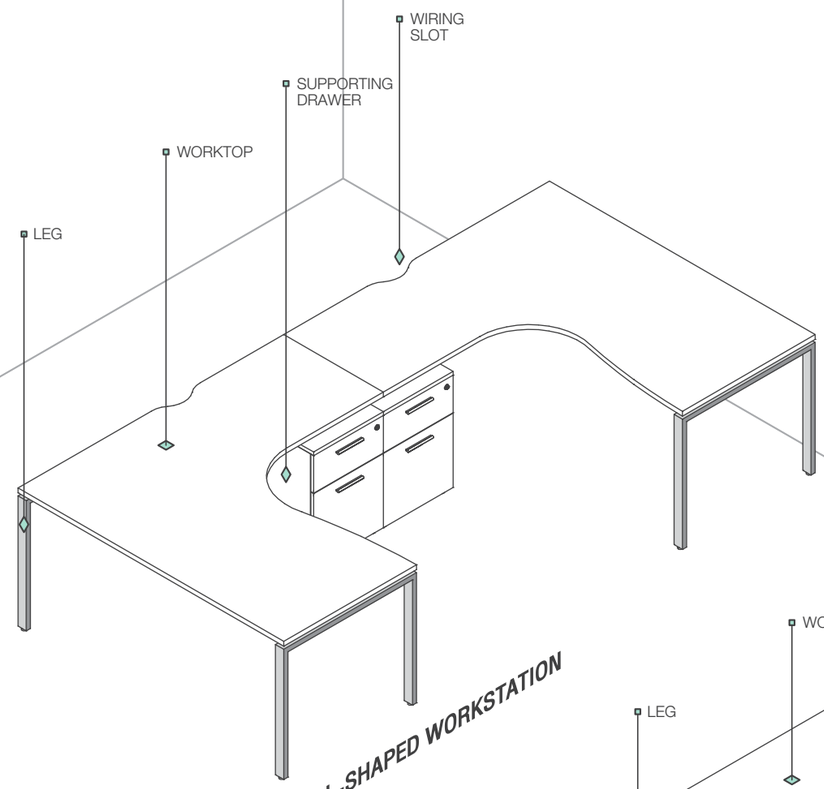

L-SHAPED WORKSTATION

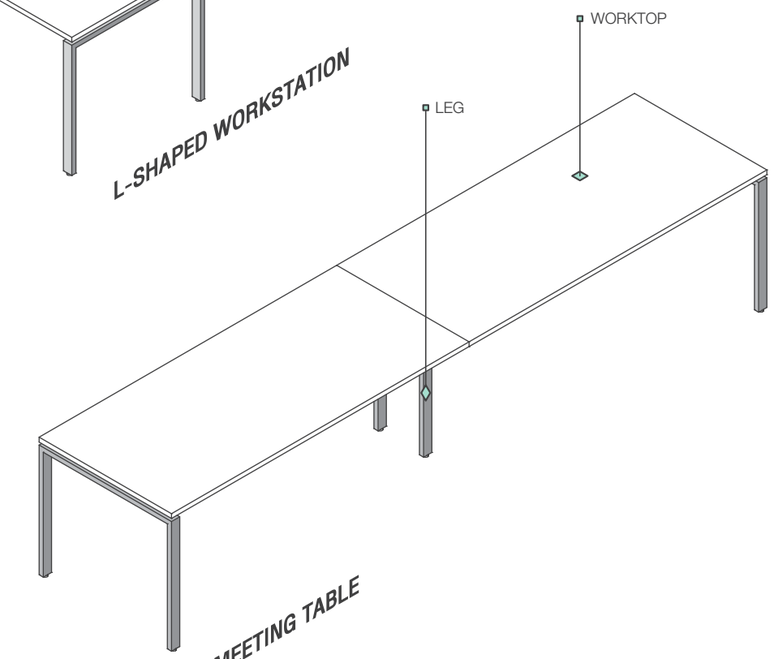

MEETING TABLE

STANDARD COMPONENTS

WORKTOP

top โต๊ะไม้ **particle board** ผิวเคลือบ **melamine resin film** ที่เป็นเอกลักษณ์ของ **Practika** ด้วยคุณสมบัติที่มีความคงทนต่อรอยขีดข่วน ความร้อน และไอน้ำ สามารถเช็ดทำความสะอาดได้ง่าย รวมถึงการปิดขอบด้วย **ABS edge banding** โดยใช้กาวพิเศษที่ **Practika** นำเข้าจากเยอรมันนีที่เป็นเทคโนโลยีล่าสุดในขณะนี้ จึงทำให้โต๊ะมีอายุการใช้งานที่ยาวนาน

Worktop made of particle board coating with melamine resin film which is the signature of Practika, can resist scratch, heat and steam, thus easily to clean up. The top is edged with ABS edge banding to extend its lifetime by using our special glue which is the latest technology from Germany.

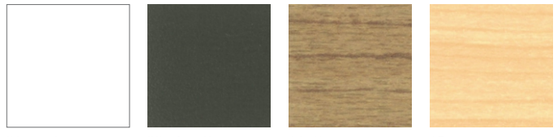

01 - White | 06 - Dark Grey | 14 - Cappuccino | 15 - Maple

LEG

โครงสร้างเหล็กขึ้นรูปที่ผลิต 100% ในโรงงานของ **Practika** ผ่านการพ่นด้วยสี **epoxy** แบบเดียวกันกับสีในอุตสาหกรรมรถยนต์ ด้วยระบบ **bio-chemical** เป็นมิตรต่อสิ่งแวดล้อม และไม่เป็นอันตรายต่อผู้ใช้งานในระยะยาว

Forming steel structure manufactured 100% in Practika factory is coated with the same standard bio-chemical epoxy colour as used in automotive industry. It was also environmentally friendly and user harmless in long term usage.

01 - White | 06 - Dark Grey | 12 - Silver

STANDARD COMPONENTS

OUTLET HOUSING

กล่อง **outlet housing** ทำหน้าที่เป็นทั้งขากลางรับน้ำหนัก และเป็นทางเดินระบบสายไฟให้กับ **workstation** ที่นั่ง 2 ฝั่ง โดยภายในจะมีช่องเจาะสำหรับติดอุปกรณ์ปลั๊กไฟ พร้อมฝาครอบเปิด-ปิด ซึ่งโครงสร้างทั้งหมดจะทำจากแผ่นเหล็กพับขึ้นรูปและพ่นสี **epoxy** สีเดียวกับขาโต๊ะ

Outlet housing functional as the middle leg to bearing weight and wiring electrical system for double-sided workstation. Within this outlet housing, shield and electrical wiring hole were provided. All structure made from folded steel plate coating with same epoxy colour as table legs.

SUPPORTING DRAWER

ตู้รับใต้ **top** ประกอบด้วย 1 ลิ้นชักเล็กและ 1 ลิ้นชักแขวนไฟล์ โครงสร้างตู้เป็นไม้ **particle board** ผิวเคลือบ **melamine resin film** เลือกสีได้เช่นเดียวกับ **top** โต๊ะ

Supporting drawer consisted of 1 small drawer and 1 file hanging drawer. Its structure was made of particle board coating with melamine resin film and the colours could be selected.

CUSTOMIZED YOUR WORKPLACE

ที่ **Practika, Industrial Customization** คือหัวใจของเรา และในส่วนของรุ่น **Studio-U** นี้ คุณสามารถเลือก **mix & match** สี และ **accessories** ได้ตามการใช้งานและในรูปแบบที่คุณต้องการ

At Practika, Industrial Customization is our philosophy and Studio-U series has been designed accordingly. You can mix your favorite colours and accessories in the way you desire.

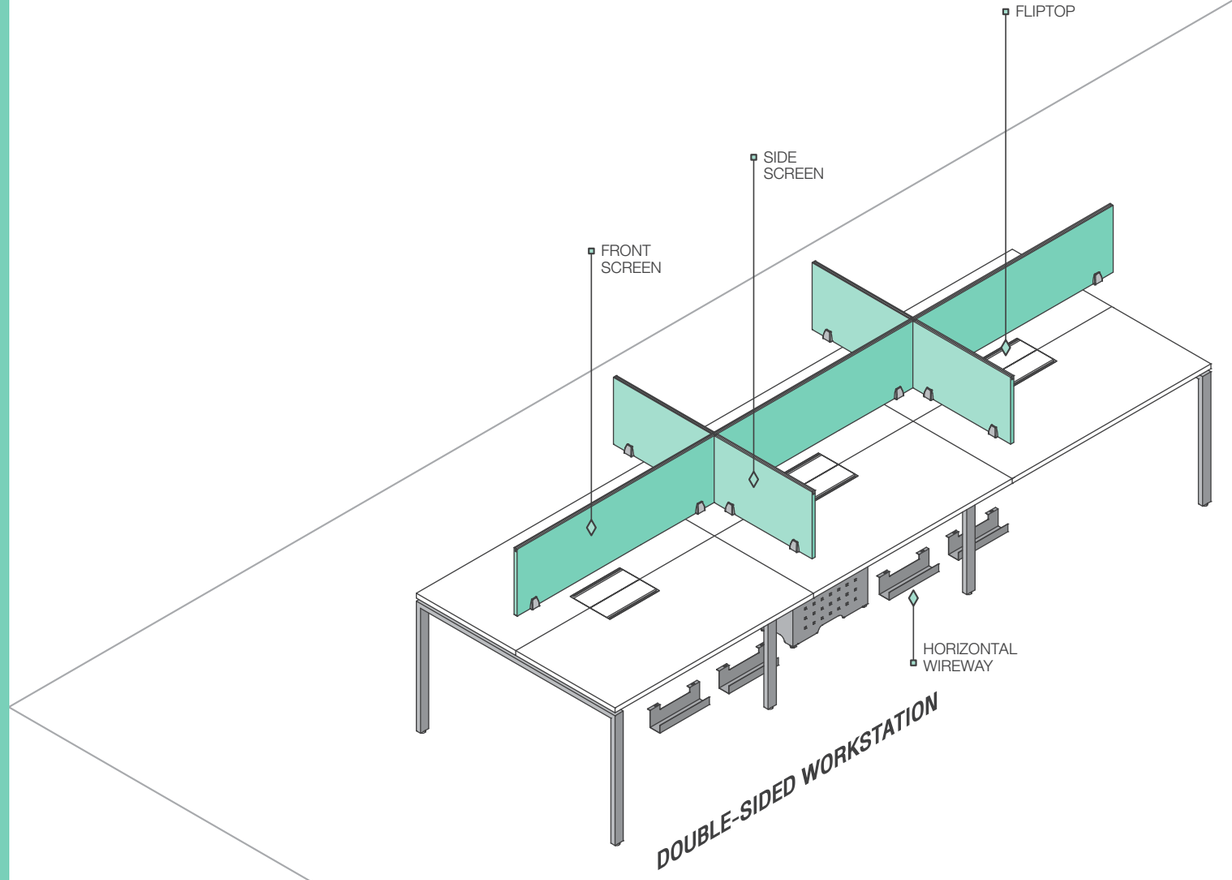

DOUBLE-SIDED WORKSTATION

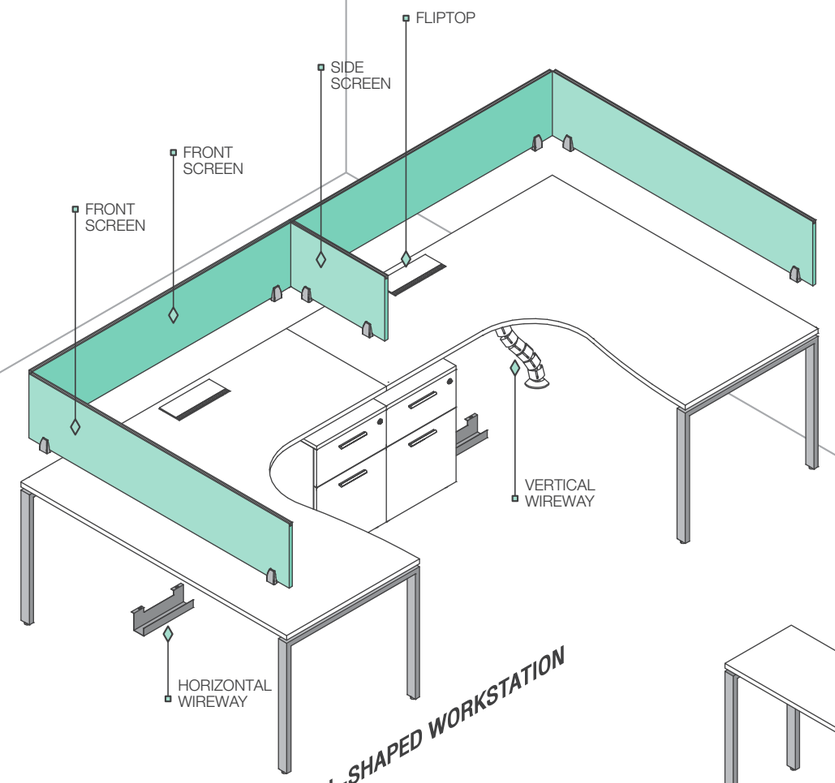

L-SHAPED WORKSTATION

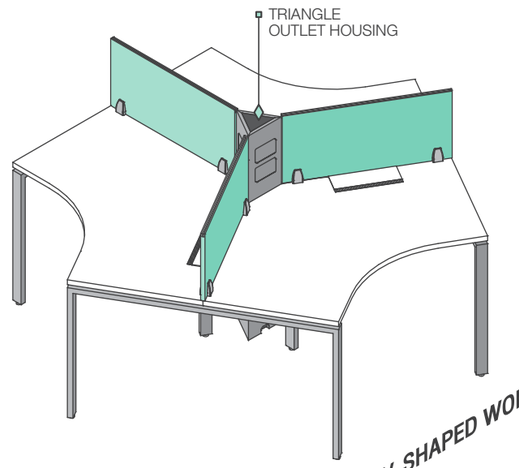

V-SHAPED WORKSTATION

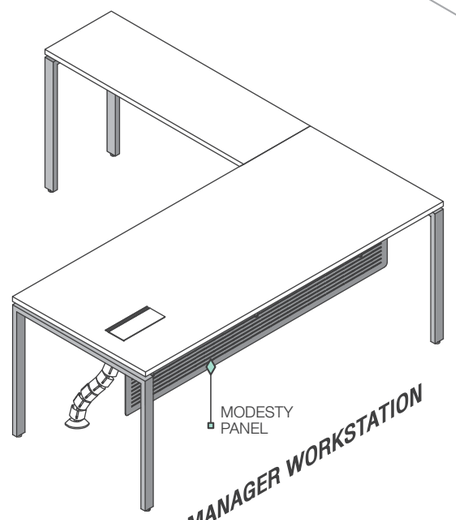

MANAGER WORKSTATION

CUSTOMIZED YOUR WORKPLACE

SCREEN

แผ่น **screen** ผ้าของ **Practika** เป็น **screen** ที่ใช้ผ้าพิเศษที่กันน้ำซึมได้ ฉะนั้น จึงทำให้การดูแลรักษาเป็นไปได้ง่าย และช่วยสร้างสีสันให้กับ **office** ได้เป็นอย่างดี (เฉพาะ **screen** ด้านหน้าของ **workstation** นั่ง 2 ฝั่ง และ **screen** ด้านข้าง จะยึดกับ **top** โต๊ะด้วย **clip** เหล็กที่พ่นสี **epoxy** สีเดียวกับขาโต๊ะ)

We use special fabric which is water repellent. It will easily to take care. We also provide varieties of screen colours for you to choose according to you design. (Double-sided workstation front screens and the side screens are fixed with epoxy colour coated clip match with table legs.)

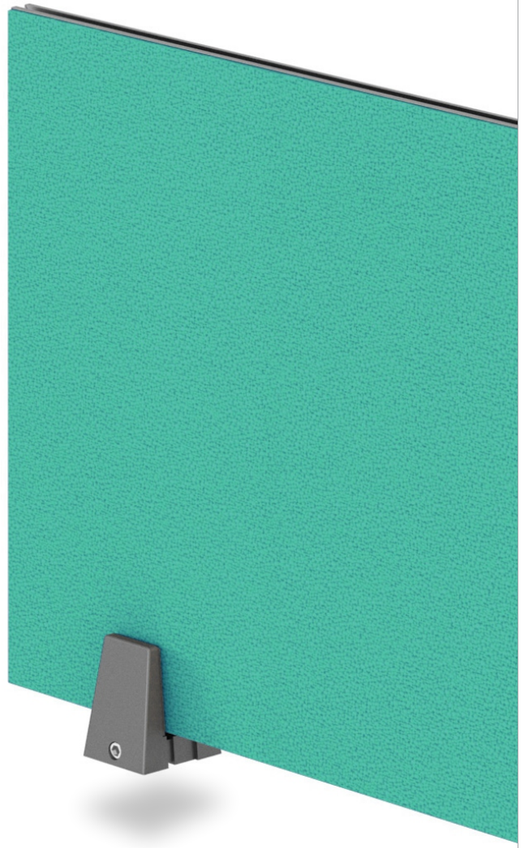

FLIPTOP

ฝาเปิด-ปิดช่องร้อยสายไฟที่เป็นพื้นผิวสีเดียวกับ **top** โต๊ะนี้ ช่วยให้การใช้งานอุปกรณ์ต่างๆ บนโต๊ะที่มีมากมาย ไม่ว่าจะเป็น **laptop**, มือถือ, หรือ **tablet** สามารถ **charge** ทำงานได้ง่าย และสร้างความเป็นระเบียบบนโต๊ะทำงาน

Fliptop has the same texture as worktop. It will support your everyday working accessories such as laptop, cellphone, and tablet for easy charging.

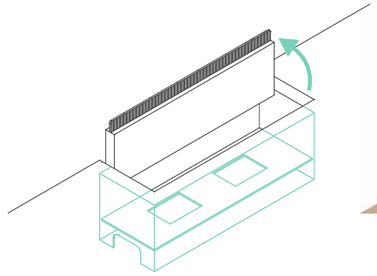

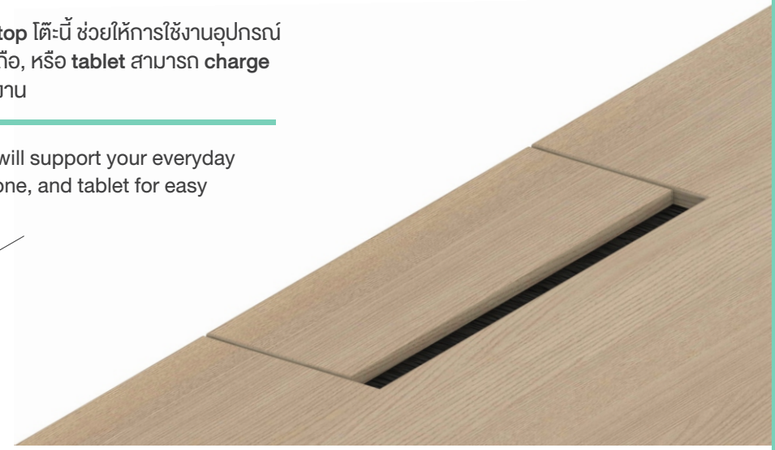

2-SIDED FLIP
(FOR MEETING TABLE'S OUTLET)

ฝาเปิด-ปิดสำหรับการเสียบอุปกรณ์ไฟฟ้า วัสดุทำจากอลูมิเนียม สามารถเปิดใช้งานได้ทั้ง 2 ฝั่ง เพื่อความสะดวกในการใช้งานของผู้ประชุม

2-sided flip for outlet made of aluminum support the usage of all around meeting table team.

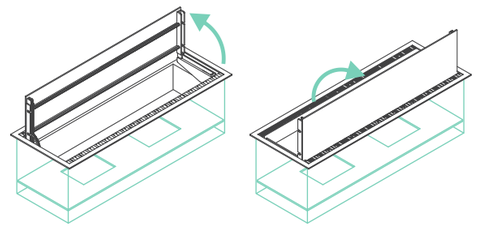

CUSTOMIZED YOUR WORKPLACE

HORIZONTAL WIREWAY

รางประคองสายไฟใต้โต๊ะ เพื่อจัดการระบบทางเดินสายไฟให้เป็นระเบียบ และง่ายต่อการดูแล ทำจากแผ่นเหล็กพับขึ้นรูป และพ่นสี **epoxy** สีเดียวกับขาโต๊ะ ที่ผลิตจากโรงงานของ **Practika** 100%

Rail sustaining power under the table made from folded steel plate coating with same epoxy colour as table legs through production 100% in Practika factory.

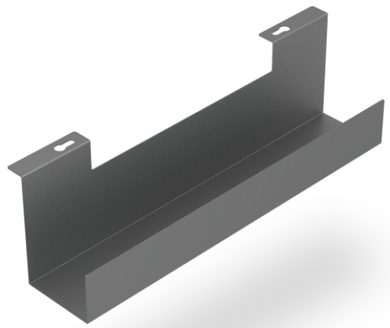

MODESTY PANEL

แผ่นเหล็กบังขา **perforated punching** ความหนา 2 มม. พ่นสี **epoxy** สีเดียวกับขาโต๊ะ ที่ผลิตจากโรงงานของ **Practika** 100%

Perforated punching modesty panel with 2 mm thickness and epoxy colour coating same as table legs through production 100% in Practika factory.

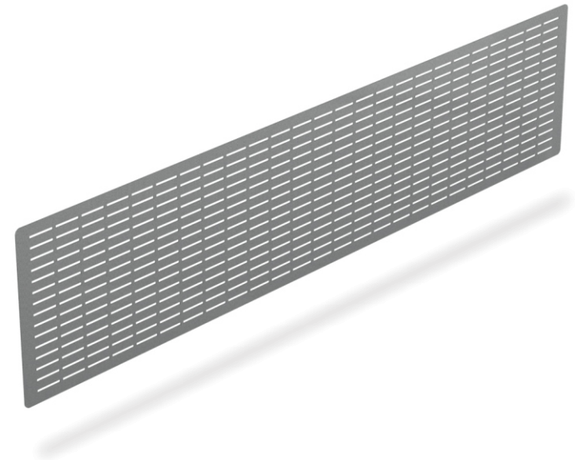

VERTICAL WIREWAY

ท่อร้อยสายไฟรูปกระดูกงู สำหรับการจัดการระบบเดินไฟจากพื้นขึ้นสู่โต๊ะอย่างเป็นระเบียบ วัสดุทำจากพลาสติกฉีดขึ้นรูปสีเงิน

Cable chain was used to manage electrical wiring work neatly. Materials made of silver plastic injection molding.

TRIANGLE OUTLET HOUSING

เสาเดินระบบไฟฟ้าสำหรับ **v-shaped workstation** 3 ที่นั่ง พร้อมช่องเจาะสำหรับติดอุปกรณ์ปลั๊กไฟ โครงสร้างทำจากแผ่นเหล็กขึ้นรูป หุ้มรอบด้วยแผ่นไม้ **MDF board** ผิวเคลือบ **melamine resin film** โดยเลือกสีได้เช่นเดียวกับ **top** โต๊ะ

Triangle outlet housing for 3 seater v-shaped workstation was made of forming steel subtended with MDF board coating with melamine resin film and the colours could be selected.

SIZES AND CONFIGURATIONS

WORKSTATION

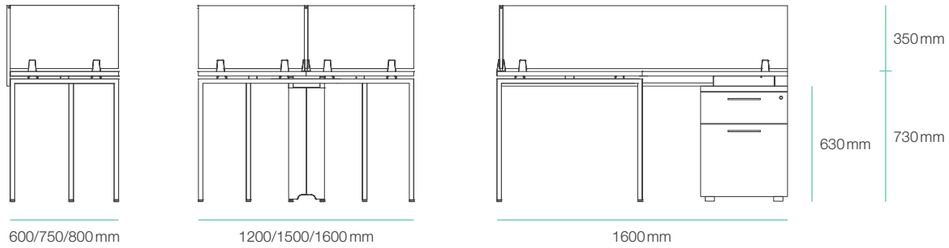

MEETING TABLE

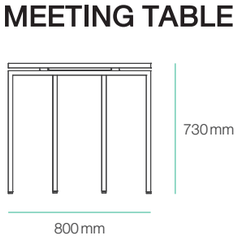

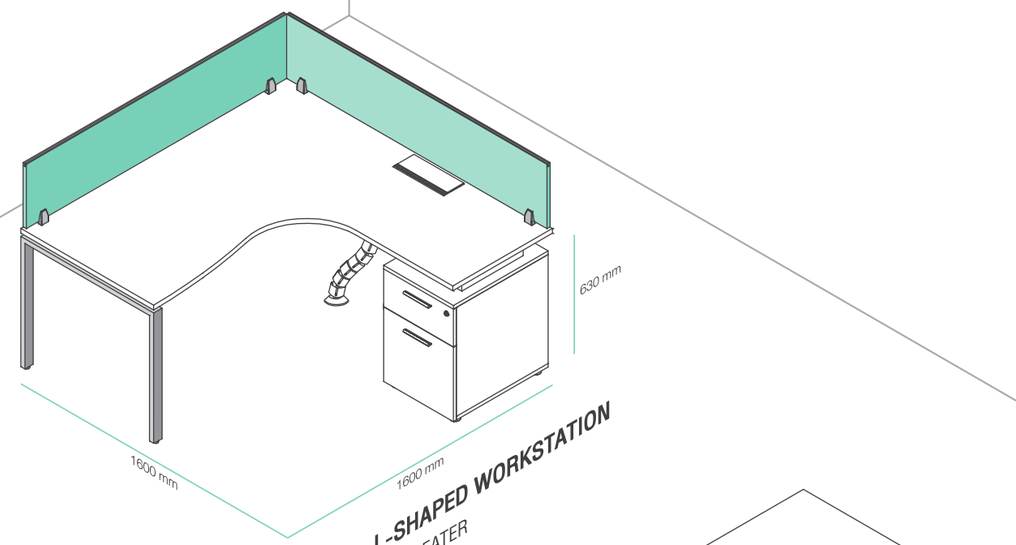

L-SHAPED WORKSTATION
1 SEATER

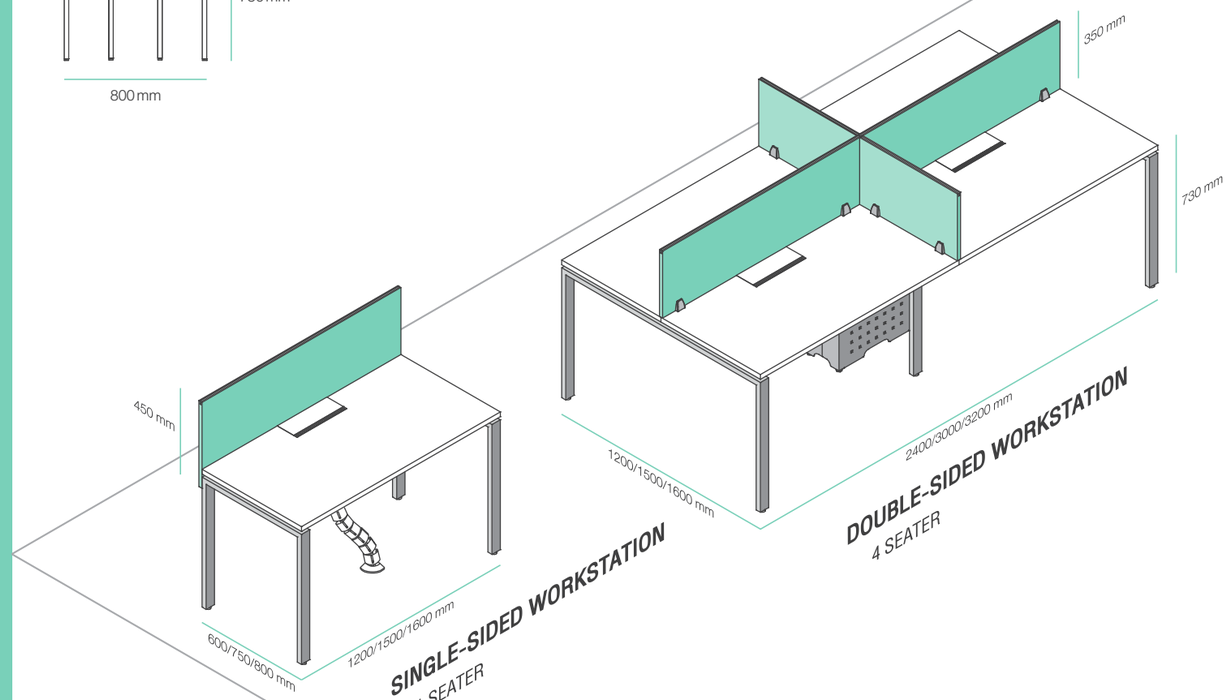

SINGLE-SIDED WORKSTATION
1 SEATER

DOUBLE-SIDED WORKSTATION
4 SEATER

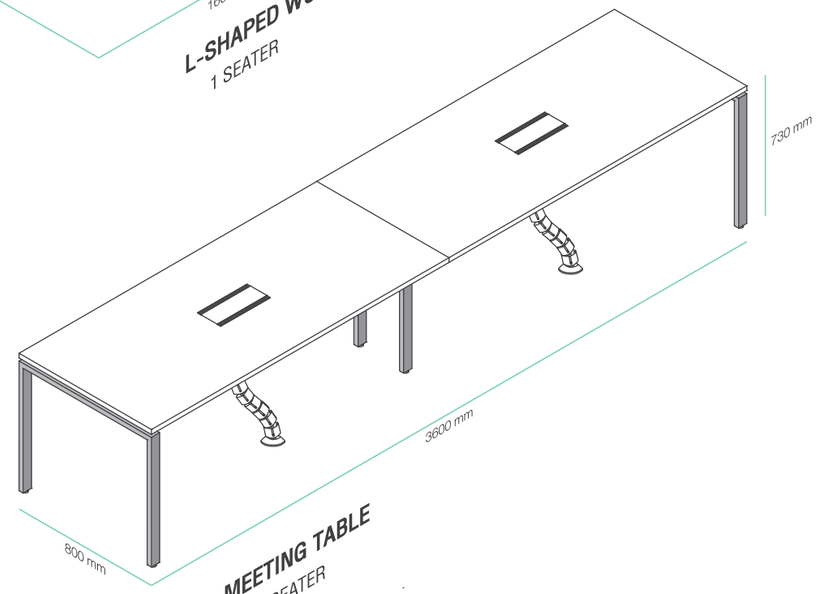

MEETING TABLE
12 SEATER

SIZES AND CONFIGURATIONS

SINGLE-SIDED WORKSTATION

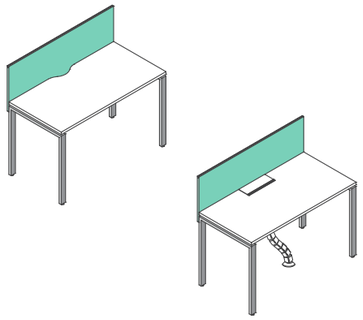

1 SEATER, WITH ACCESSORIES

SD-U-S1-I1206S	W.1200 D.600 H.730 mm
SD-U-S1-I1506S	W.1500 D.600 H.730 mm
SD-U-S1-I1507S	W.1500 D.750 H.730 mm
SD-U-S1-I1508S	W.1500 D.800 H.730 mm
SD-U-S1-I1606S	W.1600 D.600 H.730 mm
SD-U-S1-I1607S	W.1600 D.750 H.730 mm
SD-U-S1-I1608S	W.1600 D.800 H.730 mm

1 Front Screen

SD-U-S1-I1206S-ACC	W.1200 D.600 H.730 mm
SD-U-S1-I1506S-ACC	W.1500 D.600 H.730 mm
SD-U-S1-I1507S-ACC	W.1500 D.750 H.730 mm
SD-U-S1-I1508S-ACC	W.1500 D.800 H.730 mm
SD-U-S1-I1606S-ACC	W.1600 D.600 H.730 mm
SD-U-S1-I1607S-ACC	W.1600 D.750 H.730 mm
SD-U-S1-I1608S-ACC	W.1600 D.800 H.730 mm

1 Front Screen
1 Fliptop
1 Vertical Wireway

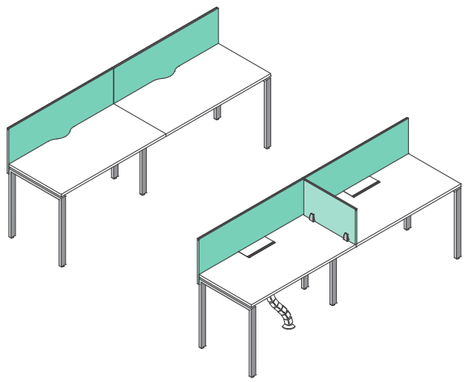

2 SEATER, WITH ACCESSORIES

SD-U-S2-I2406S	W.2400 D.600 H.730 mm
SD-U-S2-I3006S	W.3000 D.600 H.730 mm
SD-U-S2-I3007S	W.3000 D.750 H.730 mm
SD-U-S2-I3008S	W.3000 D.800 H.730 mm
SD-U-S2-I3206S	W.3200 D.600 H.730 mm
SD-U-S2-I3207S	W.3200 D.750 H.730 mm
SD-U-S2-I3208S	W.3200 D.800 H.730 mm

2 Front Screens

SD-U-S2-I2406S-ACC	W.2400 D.600 H.730 mm
SD-U-S2-I3006S-ACC	W.3000 D.600 H.730 mm
SD-U-S2-I3007S-ACC	W.3000 D.750 H.730 mm
SD-U-S2-I3008S-ACC	W.3000 D.800 H.730 mm
SD-U-S2-I3206S-ACC	W.3200 D.600 H.730 mm
SD-U-S2-I3207S-ACC	W.3200 D.750 H.730 mm
SD-U-S2-I3208S-ACC	W.3200 D.800 H.730 mm

2 Front Screens
1 Side Screen
2 Fliptops
2 Horizontal Wireways
1 Vertical Wireway

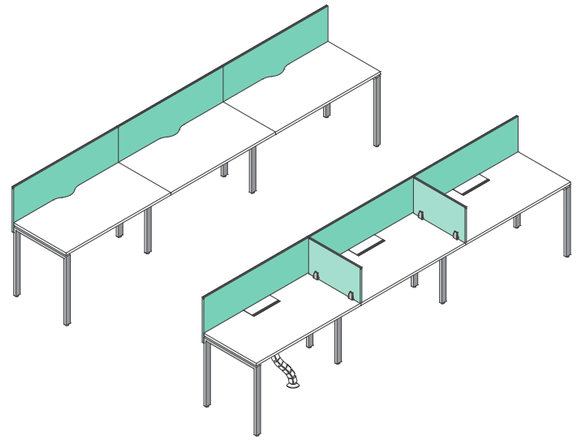

3 SEATER, WITH ACCESSORIES

SD-U-S3-I3606S	W.3600 D.600 H.730 mm
SD-U-S3-I4506S	W.4500 D.600 H.730 mm
SD-U-S3-I4507S	W.4500 D.750 H.730 mm
SD-U-S3-I4508S	W.4500 D.800 H.730 mm
SD-U-S3-I4806S	W.4800 D.600 H.730 mm
SD-U-S3-I4807S	W.4800 D.750 H.730 mm
SD-U-S3-I4808S	W.4800 D.800 H.730 mm

3 Front Screens

SD-U-S3-I3606S-ACC	W.3600 D.600 H.730 mm
SD-U-S3-I4506S-ACC	W.4500 D.600 H.730 mm
SD-U-S3-I4507S-ACC	W.4500 D.750 H.730 mm
SD-U-S3-I4508S-ACC	W.4500 D.800 H.730 mm
SD-U-S3-I4806S-ACC	W.4800 D.600 H.730 mm
SD-U-S3-I4807S-ACC	W.4800 D.750 H.730 mm
SD-U-S3-I4808S-ACC	W.4800 D.800 H.730 mm

3 Front Screens
2 Side Screens
3 Fliptops
4 Horizontal Wireways
1 Vertical Wireway

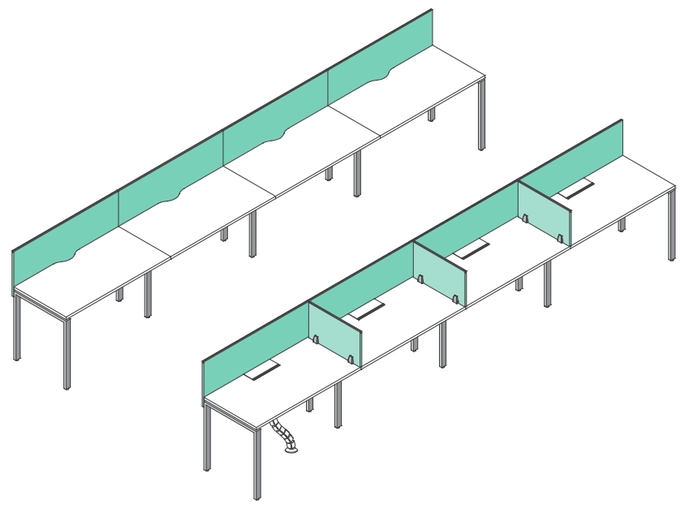

4 SEATER, WITH ACCESSORIES

SD-U-S4-I4806S	W.4800 D.600 H.730 mm
SD-U-S4-I6006S	W.6000 D.600 H.730 mm
SD-U-S4-I6007S	W.6000 D.750 H.730 mm
SD-U-S4-I6008S	W.6000 D.800 H.730 mm
SD-U-S4-I6406S	W.6400 D.600 H.730 mm
SD-U-S4-I6407S	W.6400 D.750 H.730 mm
SD-U-S4-I6408S	W.6400 D.800 H.730 mm

4 Front Screens

SD-U-S4-I4806S-ACC	W.4800 D.600 H.730 mm
SD-U-S4-I6006S-ACC	W.6000 D.600 H.730 mm
SD-U-S4-I6007S-ACC	W.6000 D.750 H.730 mm
SD-U-S4-I6008S-ACC	W.6000 D.800 H.730 mm
SD-U-S4-I6406S-ACC	W.6400 D.600 H.730 mm
SD-U-S4-I6407S-ACC	W.6400 D.750 H.730 mm
SD-U-S4-I6408S-ACC	W.6400 D.800 H.730 mm

4 Front Screens
3 Side Screens
4 Fliptops
6 Horizontal Wireways
1 Vertical Wireway

SIZES AND CONFIGURATIONS

SINGLE-SIDED WORKSTATION

WITH SUPPORTING DRAWER

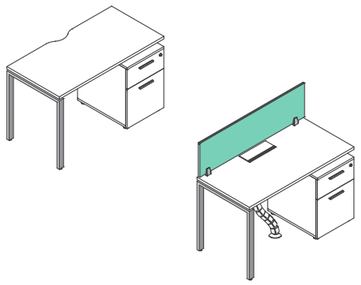

1 SEATER

SD-U-S1-I1206D	W.1200	D.600	H.730 mm
SD-U-S1-I1506D	W.1500	D.600	H.730 mm
SD-U-S1-I1507D	W.1500	D.750	H.730 mm
SD-U-S1-I1508D	W.1500	D.800	H.730 mm
SD-U-S1-I1606D	W.1600	D.600	H.730 mm
SD-U-S1-I1607D	W.1600	D.750	H.730 mm
SD-U-S1-I1608D	W.1600	D.800	H.730 mm

1 SEATER, WITH ACCESSORIES

SD-U-S1-I1206D-ACC	W.1200	D.600	H.730 mm
SD-U-S1-I1506D-ACC	W.1500	D.600	H.730 mm
SD-U-S1-I1507D-ACC	W.1500	D.750	H.730 mm
SD-U-S1-I1508D-ACC	W.1500	D.800	H.730 mm
SD-U-S1-I1606D-ACC	W.1600	D.600	H.730 mm
SD-U-S1-I1607D-ACC	W.1600	D.750	H.730 mm
SD-U-S1-I1608D-ACC	W.1600	D.800	H.730 mm

1 Front Screen
1 Fliptop
1 Vertical Wireway

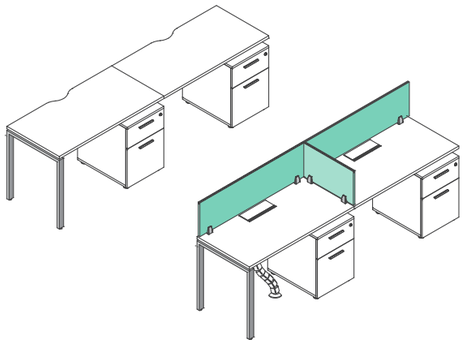

2 SEATER

SD-U-S2-I2406D	W.2400	D.600	H.730 mm
SD-U-S2-I3006D	W.3000	D.600	H.730 mm
SD-U-S2-I3007D	W.3000	D.750	H.730 mm
SD-U-S2-I3008D	W.3000	D.800	H.730 mm
SD-U-S2-I3206D	W.3200	D.600	H.730 mm
SD-U-S2-I3207D	W.3200	D.750	H.730 mm
SD-U-S2-I3208D	W.3200	D.800	H.730 mm

2 SEATER, WITH ACCESSORIES

SD-U-S2-I2406D-ACC	W.2400	D.600	H.730 mm
SD-U-S2-I3006D-ACC	W.3000	D.600	H.730 mm
SD-U-S2-I3007D-ACC	W.3000	D.750	H.730 mm
SD-U-S2-I3008D-ACC	W.3000	D.800	H.730 mm
SD-U-S2-I3206D-ACC	W.3200	D.600	H.730 mm
SD-U-S2-I3207D-ACC	W.3200	D.750	H.730 mm
SD-U-S2-I3208D-ACC	W.3200	D.800	H.730 mm

2 Front Screens
1 Side Screen
2 Fliptops
2 Horizontal Wireways
1 Vertical Wireway

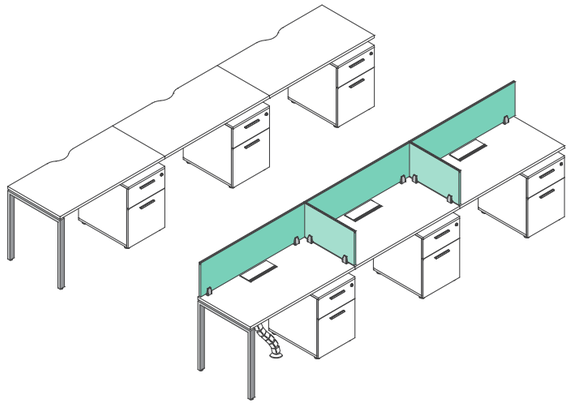

3 SEATER

SD-U-S3-I3606D	W.3600	D.600	H.730 mm
SD-U-S3-I4506D	W.4500	D.600	H.730 mm
SD-U-S3-I4507D	W.4500	D.750	H.730 mm
SD-U-S3-I4508D	W.4500	D.800	H.730 mm
SD-U-S3-I4806D	W.4800	D.600	H.730 mm
SD-U-S3-I4807D	W.4800	D.750	H.730 mm
SD-U-S3-I4808D	W.4800	D.800	H.730 mm

3 SEATER, WITH ACCESSORIES

SD-U-S3-I3606D-ACC	W.3600	D.600	H.730 mm
SD-U-S3-I4506D-ACC	W.4500	D.600	H.730 mm
SD-U-S3-I4507D-ACC	W.4500	D.750	H.730 mm
SD-U-S3-I4508D-ACC	W.4500	D.800	H.730 mm
SD-U-S3-I4806D-ACC	W.4800	D.600	H.730 mm
SD-U-S3-I4807D-ACC	W.4800	D.750	H.730 mm
SD-U-S3-I4808D-ACC	W.4800	D.800	H.730 mm

3 Front Screens
2 Side Screens
3 Fliptops
4 Horizontal Wireways
1 Vertical Wireway

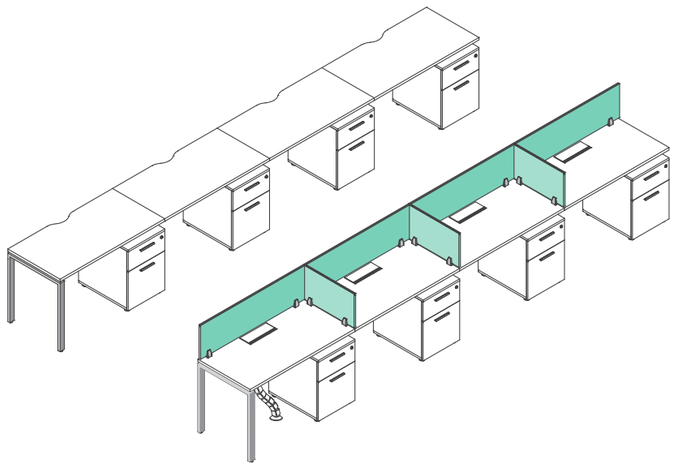

4 SEATER

SD-U-S4-I4806D	W.4800	D.600	H.730 mm
SD-U-S4-I6006D	W.6000	D.600	H.730 mm
SD-U-S4-I6007D	W.6000	D.750	H.730 mm
SD-U-S4-I6008D	W.6000	D.800	H.730 mm
SD-U-S4-I6406D	W.6400	D.600	H.730 mm
SD-U-S4-I6407D	W.6400	D.750	H.730 mm
SD-U-S4-I6408D	W.6400	D.800	H.730 mm

4 SEATER, WITH ACCESSORIES

SD-U-S4-I4806D-ACC	W.4800	D.600	H.730 mm
SD-U-S4-I6006D-ACC	W.6000	D.600	H.730 mm
SD-U-S4-I6007D-ACC	W.6000	D.750	H.730 mm
SD-U-S4-I6008D-ACC	W.6000	D.800	H.730 mm
SD-U-S4-I6406D-ACC	W.6400	D.600	H.730 mm
SD-U-S4-I6407D-ACC	W.6400	D.750	H.730 mm
SD-U-S4-I6408D-ACC	W.6400	D.800	H.730 mm

4 Front Screens
3 Side Screens
4 Fliptops
6 Horizontal Wireways
1 Vertical Wireway

SIZES AND CONFIGURATIONS

DOUBLE-SIDED WORKSTATION

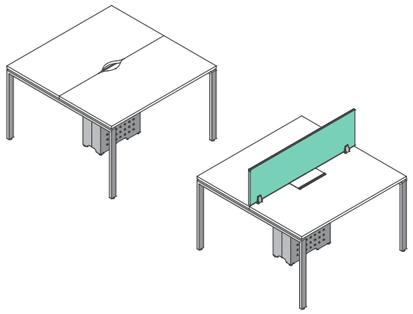

2 SEATER

SD-U-D2-I1212	W.1200	D.1200	H.730 mm
SD-U-D2-I1512	W.1500	D.1200	H.730 mm
SD-U-D2-I1515	W.1500	D.1500	H.730 mm
SD-U-D2-I1516	W.1500	D.1600	H.730 mm
SD-U-D2-I1612	W.1600	D.1200	H.730 mm
SD-U-D2-I1615	W.1600	D.1500	H.730 mm
SD-U-D2-I1616	W.1600	D.1600	H.730 mm

2 SEATER, WITH ACCESSORIES

SD-U-D2-I1212-ACC	W.1200	D.1200	H.730 mm
SD-U-D2-I1512-ACC	W.1500	D.1200	H.730 mm
SD-U-D2-I1515-ACC	W.1500	D.1500	H.730 mm
SD-U-D2-I1516-ACC	W.1500	D.1600	H.730 mm
SD-U-D2-I1612-ACC	W.1600	D.1200	H.730 mm
SD-U-D2-I1615-ACC	W.1600	D.1500	H.730 mm
SD-U-D2-I1616-ACC	W.1600	D.1600	H.730 mm

1 Front Screen
2 Fliptops

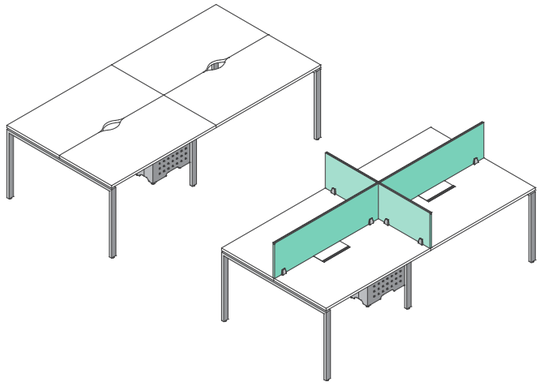

4 SEATER

SD-U-D4-I2412	W.2400	D.1200	H.730 mm
SD-U-D4-I3012	W.3000	D.1200	H.730 mm
SD-U-D4-I3015	W.3000	D.1500	H.730 mm
SD-U-D4-I3016	W.3000	D.1600	H.730 mm
SD-U-D4-I3212	W.3200	D.1200	H.730 mm
SD-U-D4-I3215	W.3200	D.1500	H.730 mm
SD-U-D4-I3216	W.3200	D.1600	H.730 mm

4 SEATER, WITH ACCESSORIES

SD-U-D4-I2412-ACC	W.2400	D.1200	H.730 mm
SD-U-D4-I3012-ACC	W.3000	D.1200	H.730 mm
SD-U-D4-I3015-ACC	W.3000	D.1500	H.730 mm
SD-U-D4-I3016-ACC	W.3000	D.1600	H.730 mm
SD-U-D4-I3212-ACC	W.3200	D.1200	H.730 mm
SD-U-D4-I3215-ACC	W.3200	D.1500	H.730 mm
SD-U-D4-I3216-ACC	W.3200	D.1600	H.730 mm

2 Front Screens
2 Side Screens
4 Fliptops
2 Horizontal Wireways (Except SD-U-D4-I2412-ACC)

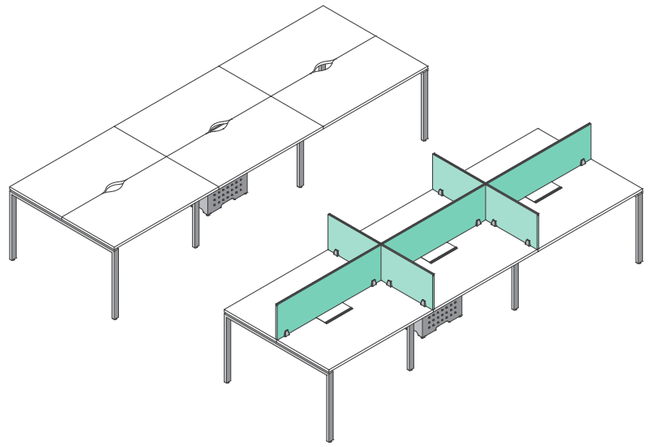

6 SEATER

SD-U-D6-I3612	W.3600	D.1200	H.730 mm
SD-U-D6-I4512	W.4500	D.1200	H.730 mm
SD-U-D6-I4515	W.4500	D.1500	H.730 mm
SD-U-D6-I4516	W.4500	D.1600	H.730 mm
SD-U-D6-I4812	W.4800	D.1200	H.730 mm
SD-U-D6-I4815	W.4800	D.1500	H.730 mm
SD-U-D6-I4816	W.4800	D.1600	H.730 mm

6 SEATER, WITH ACCESSORIES

SD-U-D6-I3612-ACC	W.3600	D.1200	H.730 mm
SD-U-D6-I4512-ACC	W.4500	D.1200	H.730 mm
SD-U-D6-I4515-ACC	W.4500	D.1500	H.730 mm
SD-U-D6-I4516-ACC	W.4500	D.1600	H.730 mm
SD-U-D6-I4812-ACC	W.4800	D.1200	H.730 mm
SD-U-D6-I4815-ACC	W.4800	D.1500	H.730 mm
SD-U-D6-I4816-ACC	W.4800	D.1600	H.730 mm

3 Front Screens
4 Side Screens
6 Fliptops
4 Horizontal Wireways

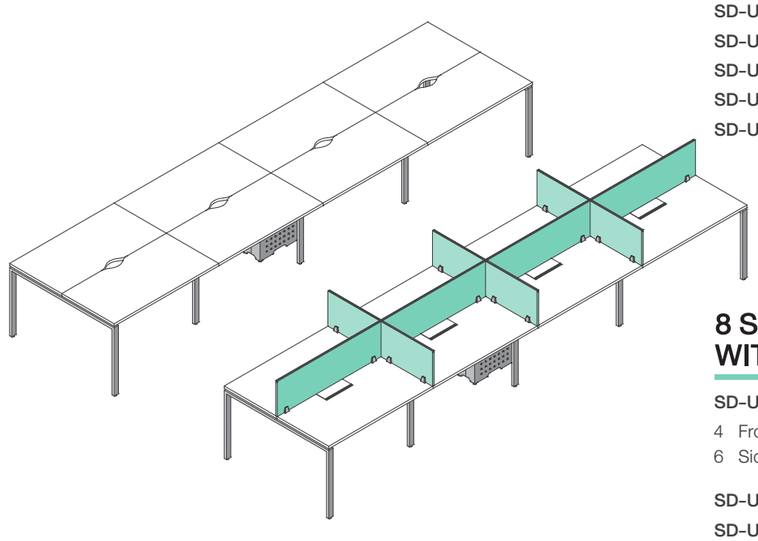

8 SEATER

SD-U-D8-I4812	W.4800	D.1200	H.730 mm
SD-U-D8-I6012	W.6000	D.1200	H.730 mm
SD-U-D8-I6015	W.6000	D.1500	H.730 mm
SD-U-D8-I6016	W.6000	D.1600	H.730 mm
SD-U-D8-I6412	W.6400	D.1200	H.730 mm
SD-U-D8-I6415	W.6400	D.1500	H.730 mm
SD-U-D8-I6416	W.6400	D.1600	H.730 mm

8 SEATER, WITH ACCESSORIES

SD-U-D8-I4812-ACC	W.4800	D.1200	H.730 mm

4 Front Screens
6 Side Screens
8 Fliptops
4 Horizontal Wireways

SD-U-D8-I6012-ACC	W.6000	D.1200	H.730 mm
SD-U-D8-I6015-ACC	W.6000	D.1500	H.730 mm
SD-U-D8-I6016-ACC	W.6000	D.1600	H.730 mm
SD-U-D8-I6412-ACC	W.6400	D.1200	H.730 mm
SD-U-D8-I6415-ACC	W.6400	D.1500	H.730 mm
SD-U-D8-I6416-ACC	W.6400	D.1600	H.730 mm

4 Front Screens
6 Side Screens
8 Fliptops
6 Horizontal Wireways

SIZES AND CONFIGURATIONS

DOUBLE-SIDED WORKSTATION

WITH SUPPORTING DRAWER

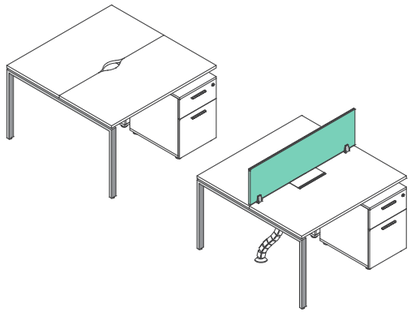

2 SEATER

SD-U-D2-I1212D	W.1200	D.1200	H.730 mm
SD-U-D2-I1512D	W.1500	D.1200	H.730 mm
SD-U-D2-I1515D	W.1500	D.1500	H.730 mm
SD-U-D2-I1516D	W.1500	D.1600	H.730 mm
SD-U-D2-I1612D	W.1600	D.1200	H.730 mm
SD-U-D2-I1615D	W.1600	D.1500	H.730 mm
SD-U-D2-I1616D	W.1600	D.1600	H.730 mm

2 SEATER, WITH ACCESSORIES

SD-U-D2-I1212D-ACC	W.1200	D.1200	H.730 mm
SD-U-D2-I1512D-ACC	W.1500	D.1200	H.730 mm
SD-U-D2-I1515D-ACC	W.1500	D.1500	H.730 mm
SD-U-D2-I1516D-ACC	W.1500	D.1600	H.730 mm
SD-U-D2-I1612D-ACC	W.1600	D.1200	H.730 mm
SD-U-D2-I1615D-ACC	W.1600	D.1500	H.730 mm
SD-U-D2-I1616D-ACC	W.1600	D.1600	H.730 mm

1 Front Screen
2 Fliptops
1 Vertical Wireway

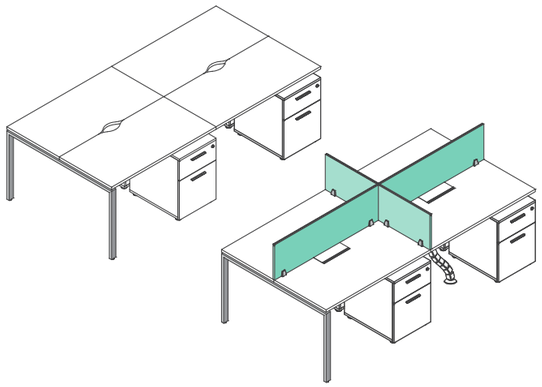

4 SEATER

SD-U-D4-I2412D	W.2400	D.1200	H.730 mm
SD-U-D4-I3012D	W.3000	D.1200	H.730 mm
SD-U-D4-I3015D	W.3000	D.1500	H.730 mm
SD-U-D4-I3016D	W.3000	D.1600	H.730 mm
SD-U-D4-I3212D	W.3200	D.1200	H.730 mm
SD-U-D4-I3215D	W.3200	D.1500	H.730 mm
SD-U-D4-I3216D	W.3200	D.1600	H.730 mm

4 SEATER, WITH ACCESSORIES

SD-U-D4-I2412D-ACC	W.2400	D.1200	H.730 mm
SD-U-D4-I3012D-ACC	W.3000	D.1200	H.730 mm
SD-U-D4-I3015D-ACC	W.3000	D.1500	H.730 mm
SD-U-D4-I3016D-ACC	W.3000	D.1600	H.730 mm
SD-U-D4-I3212D-ACC	W.3200	D.1200	H.730 mm
SD-U-D4-I3215D-ACC	W.3200	D.1500	H.730 mm
SD-U-D4-I3216D-ACC	W.3200	D.1600	H.730 mm

2 Front Screens
2 Side Screens
4 Fliptops
4 Horizontal Wireways
1 Vertical Wireway

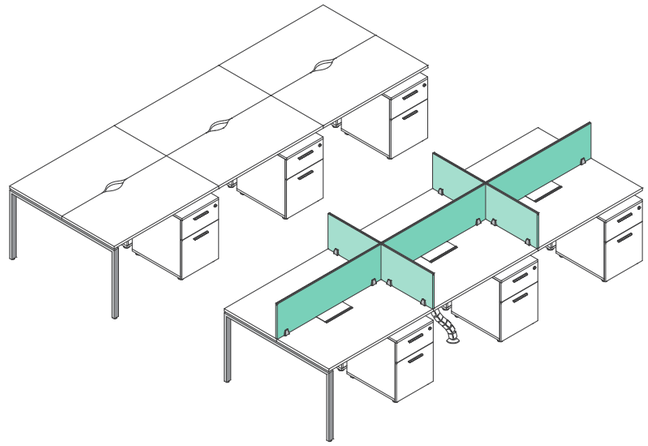

6 SEATER

SD-U-D6-I3612D	W.3600	D.1200	H.730 mm
SD-U-D6-I4512D	W.4500	D.1200	H.730 mm
SD-U-D6-I4515D	W.4500	D.1500	H.730 mm
SD-U-D6-I4516D	W.4500	D.1600	H.730 mm
SD-U-D6-I4812D	W.4800	D.1200	H.730 mm
SD-U-D6-I4815D	W.4800	D.1500	H.730 mm
SD-U-D6-I4816D	W.4800	D.1600	H.730 mm

6 SEATER, WITH ACCESSORIES

SD-U-D6-I3612D-ACC	W.3600	D.1200	H.730 mm
SD-U-D6-I4512D-ACC	W.4500	D.1200	H.730 mm
SD-U-D6-I4515D-ACC	W.4500	D.1500	H.730 mm
SD-U-D6-I4516D-ACC	W.4500	D.1600	H.730 mm
SD-U-D6-I4812D-ACC	W.4800	D.1200	H.730 mm
SD-U-D6-I4815D-ACC	W.4800	D.1500	H.730 mm
SD-U-D6-I4816D-ACC	W.4800	D.1600	H.730 mm

3 Front Screens
4 Side Screens
6 Fliptops
8 Horizontal Wireways
1 Vertical Wireway

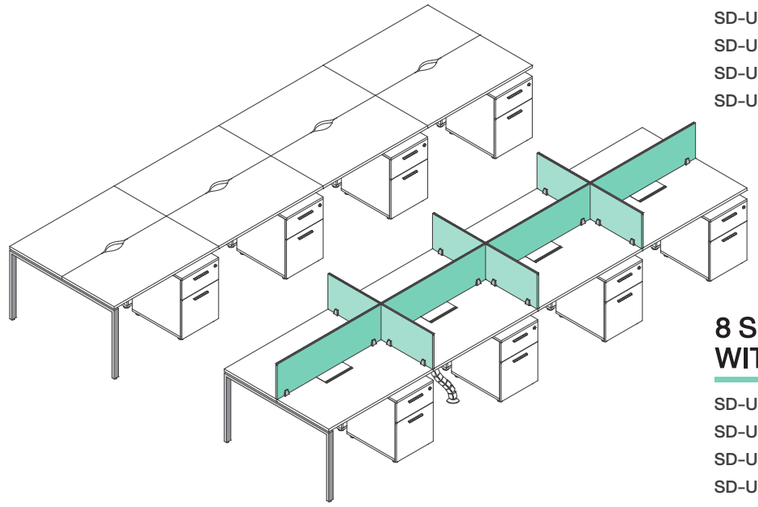

8 SEATER

SD-U-D8-I4812D	W.4800	D.1200	H.730 mm
SD-U-D8-I6012D	W.6000	D.1200	H.730 mm
SD-U-D8-I6015D	W.6000	D.1500	H.730 mm
SD-U-D8-I6016D	W.6000	D.1600	H.730 mm
SD-U-D8-I6412D	W.6400	D.1200	H.730 mm
SD-U-D8-I6415D	W.6400	D.1500	H.730 mm
SD-U-D8-I6416D	W.6400	D.1600	H.730 mm

8 SEATER, WITH ACCESSORIES

SD-U-D8-I4812D-ACC	W.4800	D.1200	H.730 mm
SD-U-D8-I6012D-ACC	W.6000	D.1200	H.730 mm
SD-U-D8-I6015D-ACC	W.6000	D.1500	H.730 mm
SD-U-D8-I6016D-ACC	W.6000	D.1600	H.730 mm
SD-U-D8-I6412D-ACC	W.6400	D.1200	H.730 mm
SD-U-D8-I6415D-ACC	W.6400	D.1500	H.730 mm
SD-U-D8-I6416D-ACC	W.6400	D.1600	H.730 mm

4 Front Screens
6 Side Screens
8 Fliptops
12 Horizontal Wireways
1 Vertical Wireway

SIZES AND CONFIGURATIONS

L-SHAPED WORKSTATION

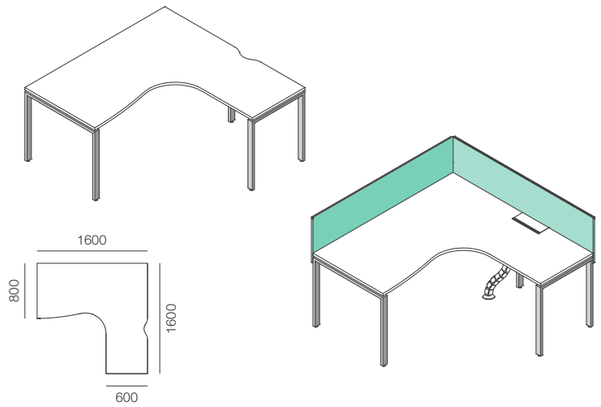

1 SEATER

SD-U-1-L1616 W.1600 D.1600 H.730 mm

1 SEATER, WITH ACCESSORIES

SD-U-1-L1616-ACC W.1600 D.1600 H.730 mm

2 Front Screens
1 Fliptop
1 Vertical Wireway

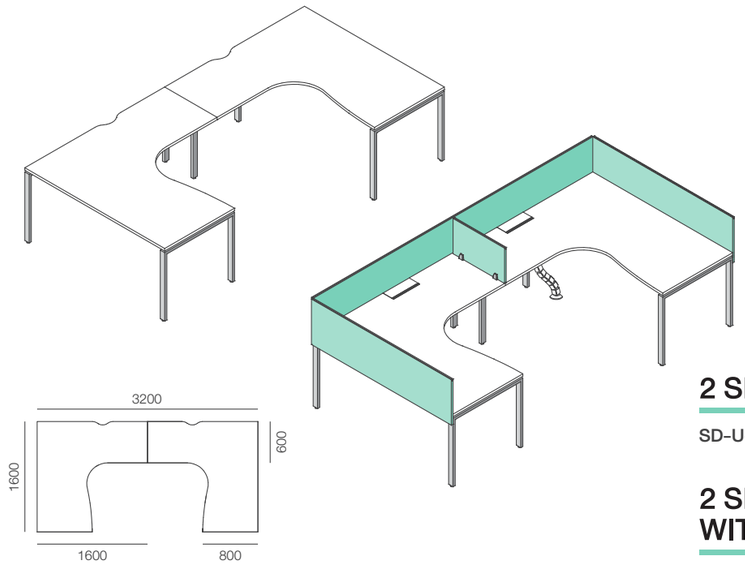

2 SEATER

SD-U-2-L3216 W.3200 D.1600 H.730 mm

2 SEATER, WITH ACCESSORIES

SD-U-2-L3216-ACC W.3200 D.1600 H.730 mm

4 Front Screens
1 Side Screen
2 Fliptops
2 Horizontal Wireways
1 Vertical Wireway

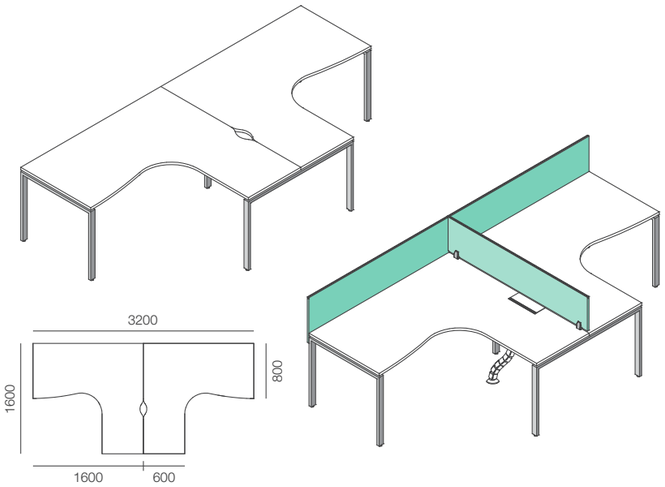

2 SEATER

SD-U-2-L3216-6 W.3200 D.1600 H.730 mm

2 SEATER, WITH ACCESSORIES

SD-U-2-L3216-6-ACC W.3200 D.1600 H.730 mm

3 Front Screens
2 Fliptops
1 Vertical Wireway

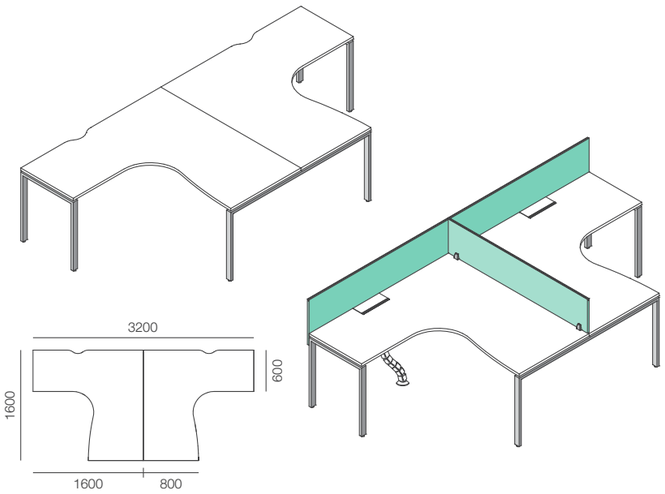

2 SEATER

SD-U-2-L3216-8 W.3200 D.1600 H.730 mm

2 SEATER, WITH ACCESSORIES

SD-U-2-L3216-8-ACC W.3200 D.1600 H.730 mm

3 Front Screens
2 Fliptops
2 Horizontal Wireways
1 Vertical Wireway

SIZES AND CONFIGURATIONS

L-SHAPED WORKSTATION
WITH SUPPORTING DRAWER

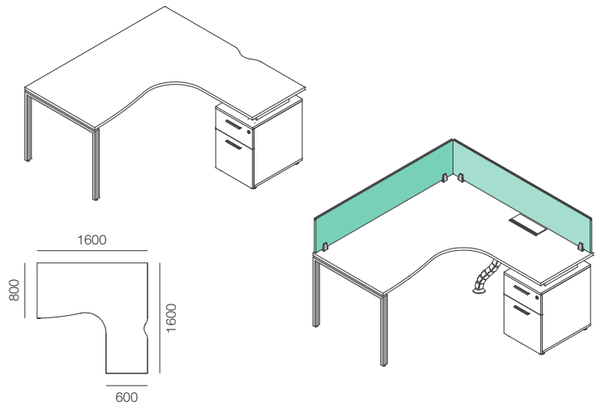

1 SEATER

SD-U-1-L1616D W.1600 D.1600 H.730 mm

1 SEATER, WITH ACCESSORIES

SD-U-1-L1616D-ACC W.1600 D.1600 H.730 mm

2 Front Screens
1 Fliptop
1 Vertical Wireway

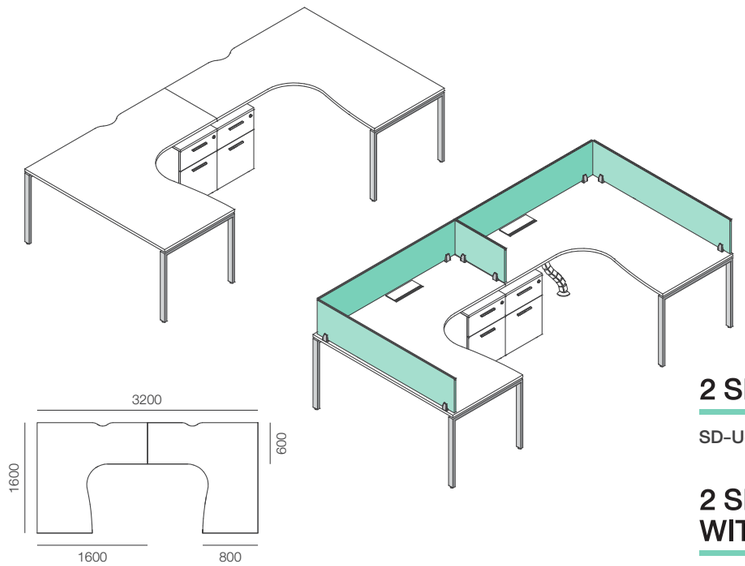

2 SEATER

SD-U-2-L3216D W.3200 D.1600 H.730 mm

2 SEATER, WITH ACCESSORIES

SD-U-2-L3216D-ACC W.3200 D.1600 H.730 mm

4 Front Screens
1 Side Screen
2 Fliptops
2 Horizontal Wireways
1 Vertical Wireway

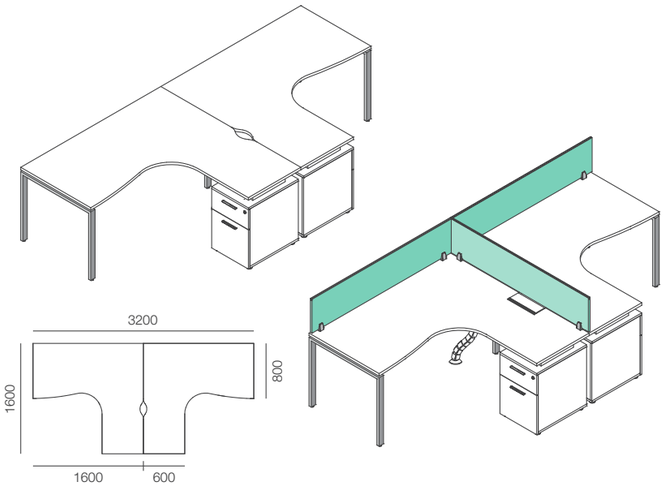

2 SEATER

SD-U-2-L3216D-6 W.3200 D.1600 H.730 mm

2 SEATER, WITH ACCESSORIES

SD-U-2-L3216D-6-ACC W.3200 D.1600 H.730 mm

3 Front Screens
2 Fliptops
1 Vertical Wireway

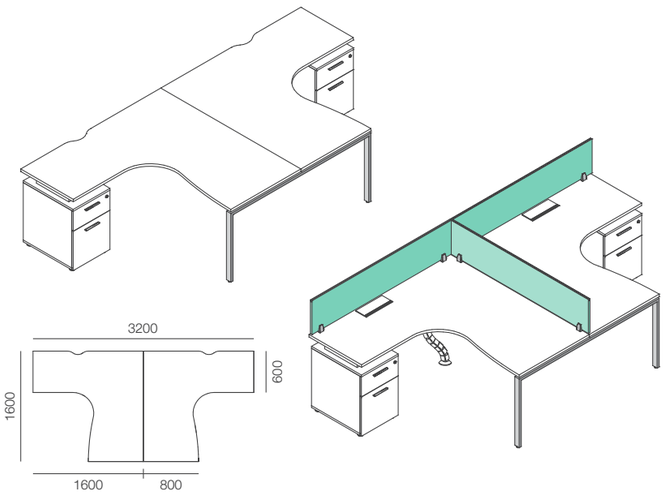

2 SEATER

SD-U-2-L3216D-8 W.3200 D.1600 H.730 mm

2 SEATER, WITH ACCESSORIES

SD-U-2-L3216D-8-ACC W.3200 D.1600 H.730 mm

3 Front Screens
2 Fliptops
2 Horizontal Wireways
1 Vertical Wireway

SIZES AND CONFIGURATIONS

L-SHAPED WORKSTATION

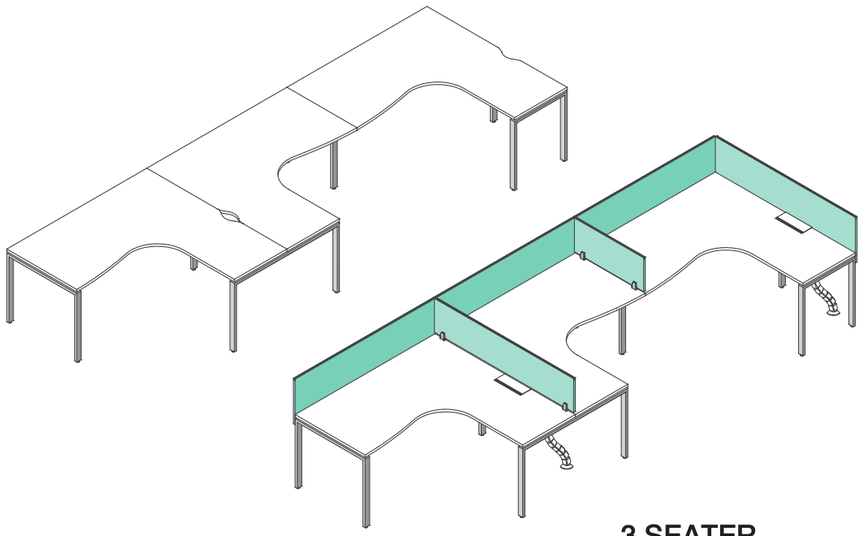

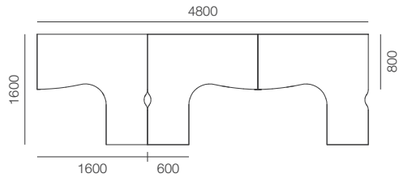

3 SEATER

SD-U-3-L4816-6 W.4800 D.1600 H.730 mm

3 SEATER, WITH ACCESSORIES

SD-U-3-L4816-6-ACC W.4800 D.1600 H.730 mm

5 Front Screens
1 Side Screen
3 Fliptops
2 Vertical Wireways

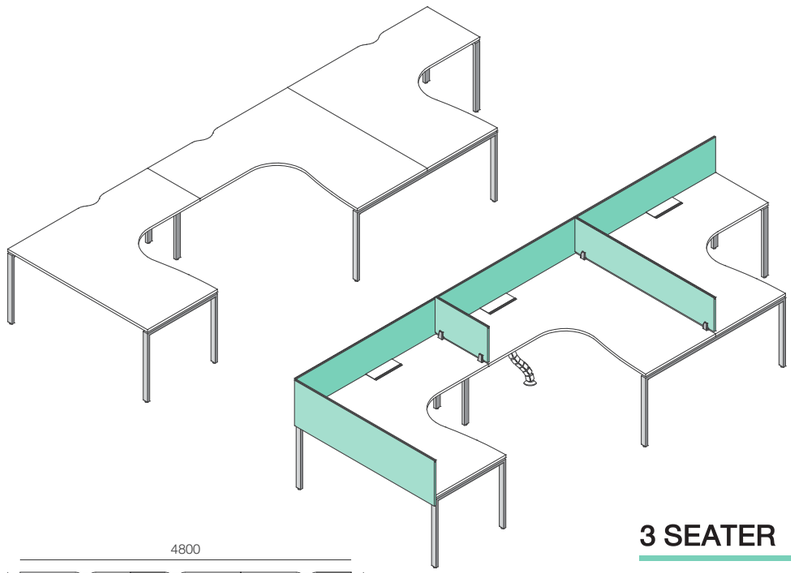

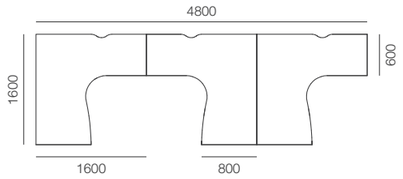

3 SEATER

SD-U-3-L4816-8 W.4800 D.1600 H.730 mm

3 SEATER, WITH ACCESSORIES

SD-U-3-L4816-8-ACC W.4800 D.1600 H.730 mm

5 Front Screens
1 Side Screen
3 Fliptops
4 Horizontal Wireways
1 Vertical Wireway

SIZES AND CONFIGURATIONS

L-SHAPED WORKSTATION
WITH SUPPORTING DRAWER

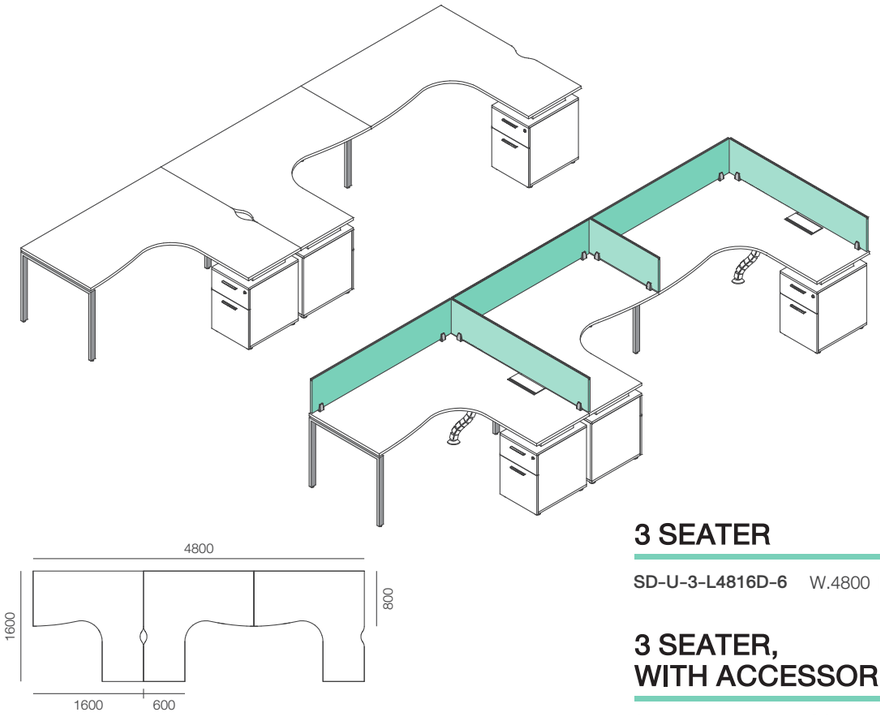

3 SEATER

SD-U-3-L4816D-6 W.4800 D.1600 H.730 mm

3 SEATER, WITH ACCESSORIES

SD-U-3-L4816D-6-ACC W.4800 D.1600 H.730 mm

5 Front Screens
1 Side Screen
3 Fliptops
2 Vertical Wireways

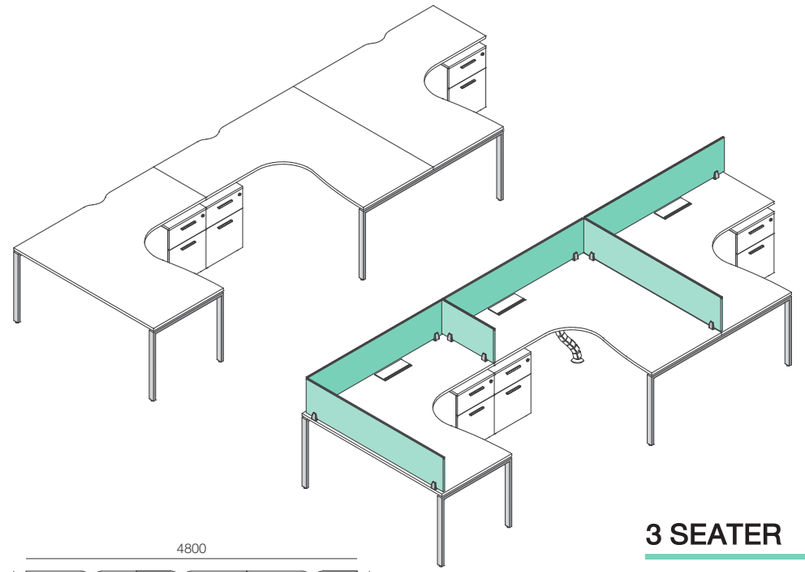

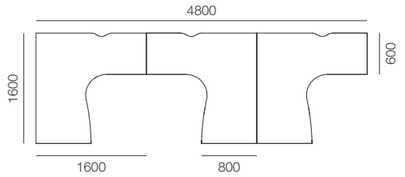

3 SEATER

SD-U-3-L4816D-8 W.4800 D.1600 H.730 mm

3 SEATER, WITH ACCESSORIES

SD-U-3-L4816D-8-ACC W.4800 D.1600 H.730 mm

5 Front Screens
1 Side Screen
3 Fliptops
4 Horizontal Wireways
1 Vertical Wireway

SIZES AND CONFIGURATIONS

L-SHAPED WORKSTATION

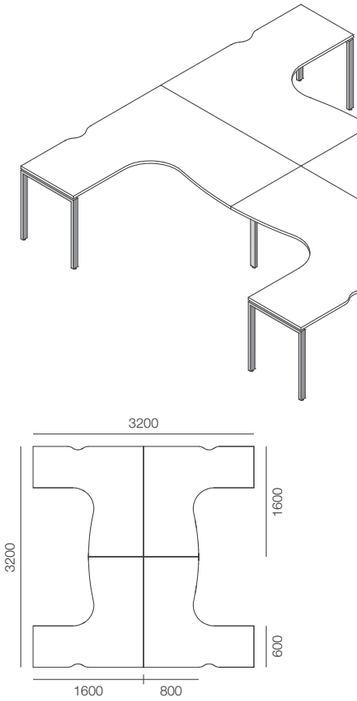

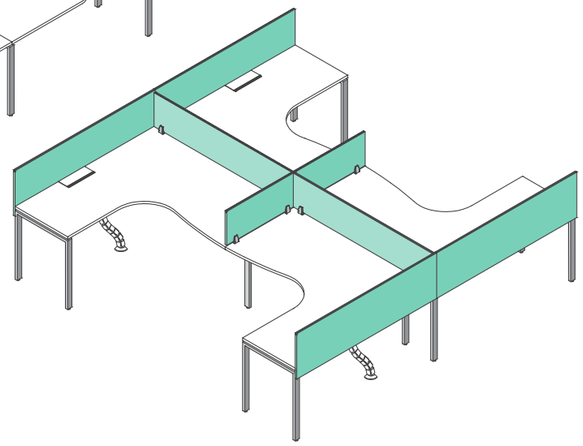

4 SEATER

SD-U-4-L3232-6 W.3200 D.3200 H.730 mm

4 SEATER, WITH ACCESSORIES

SD-U-4-L3232-6-ACC W.3200 D.3200 H.730 mm

6 Front Screens
2 Side Screens
4 Fliptops
4 Horizontal Wireways
2 Vertical Wireways

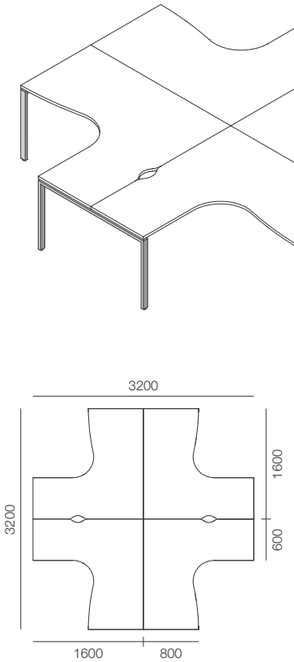

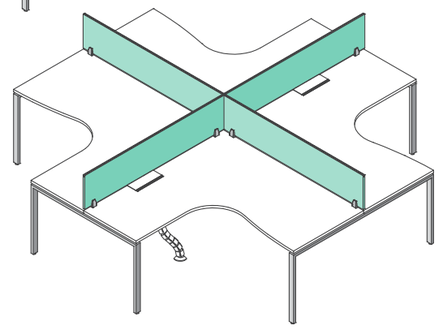

4 SEATER

SD-U-4-L3232-8 W.3200 D.3200 H.730 mm

4 SEATER, WITH ACCESSORIES

SD-U-4-L3232-8-ACC W.3200 D.3200 H.730 mm

4 Front Screens
4 Fliptops
2 Horizontal Wireways
1 Vertical Wireway

SIZES AND CONFIGURATIONS

L-SHAPED WORKSTATION
WITH SUPPORTING DRAWER

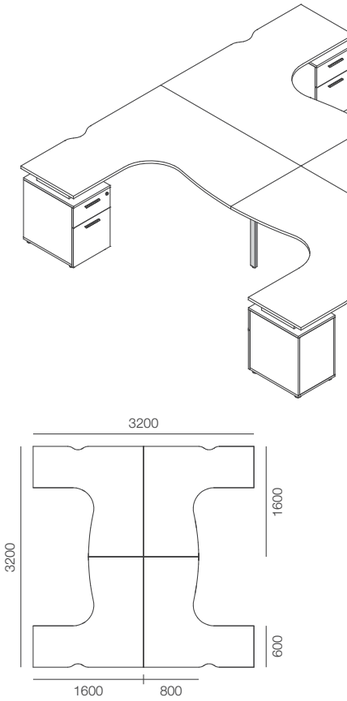

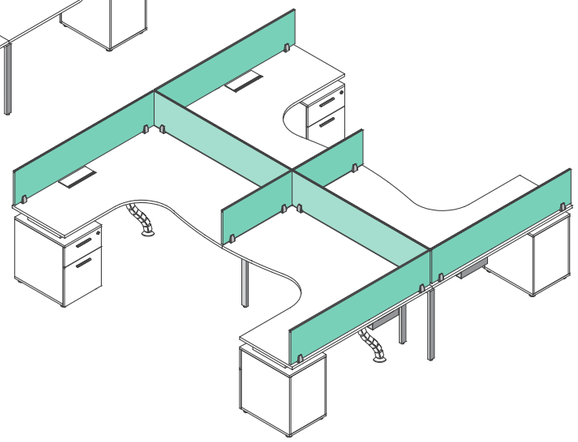

4 SEATER

SD-U-4-L3232D-6 W.3200 D.3200 H.730 mm

4 SEATER, WITH ACCESSORIES

SD-U-4-L3232D-6-ACC W.3200 D.3200 H.730 mm

6 Front Screens
2 Side Screens
4 Fliptops
4 Horizontal Wireways
2 Vertical Wireways

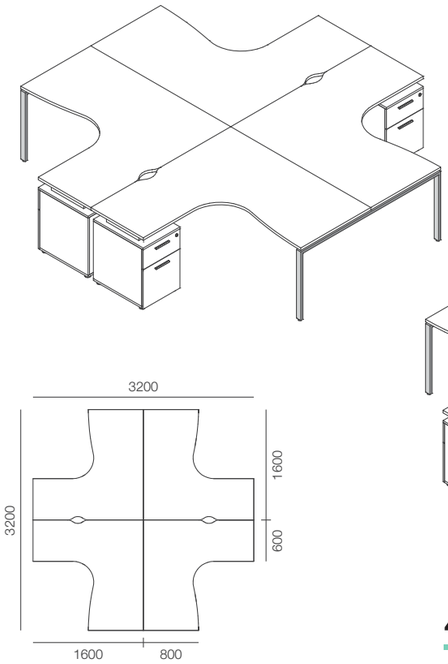

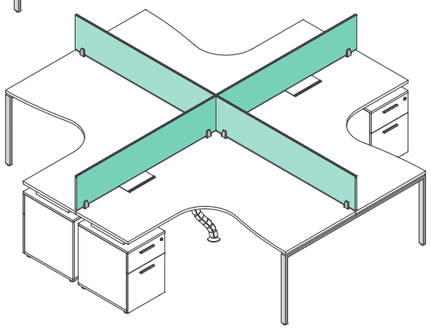

4 SEATER

SD-U-4-L3232D-8 W.3200 D.3200 H.730 mm

4 SEATER, WITH ACCESSORIES

SD-U-4-L3232D-8-ACC W.3200 D.3200 H.730 mm

4 Front Screens
4 Fliptops
2 Horizontal Wireways
1 Vertical Wireway

SIZES AND CONFIGURATIONS

L-SHAPED WORKSTATION

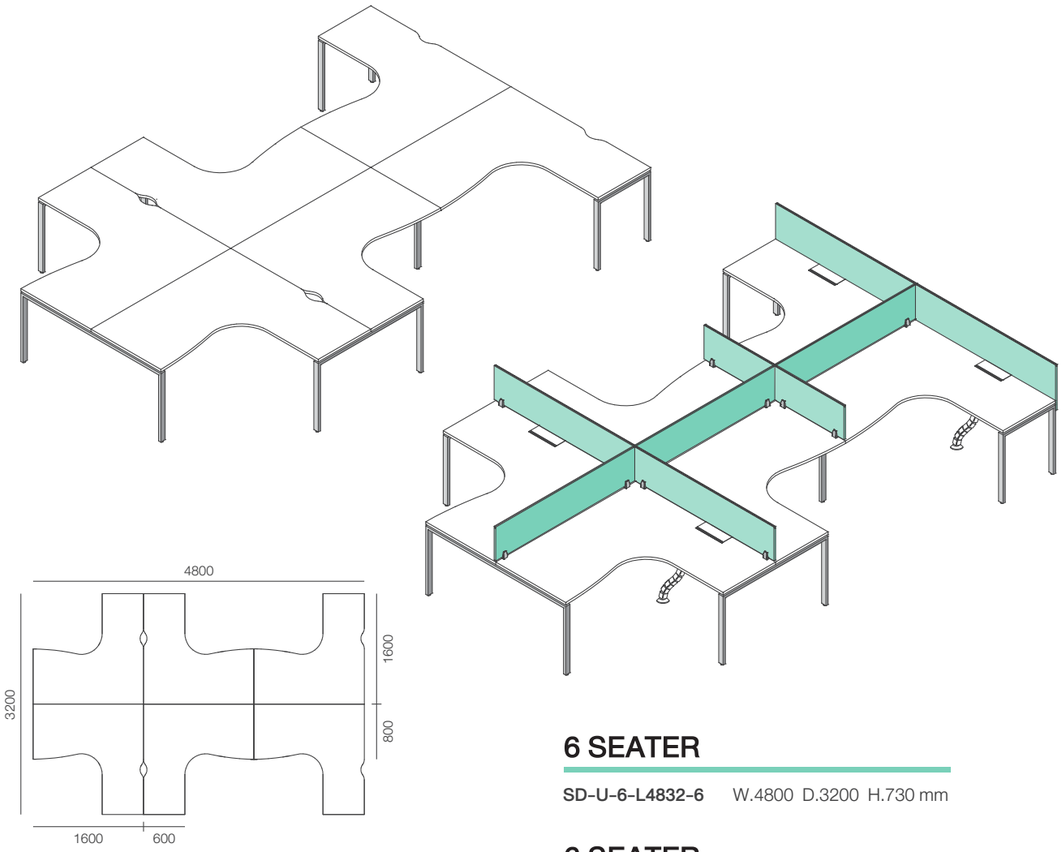

6 SEATER

SD-U-6-L4832-6 W.4800 D.3200 H.730 mm

6 SEATER, WITH ACCESSORIES

SD-U-6-L4832-6-ACC W.4800 D.3200 H.730 mm

7 Front Screens
2 Side Screens
6 Fliptops
4 Horizontal Wireways
2 Vertical Wireways

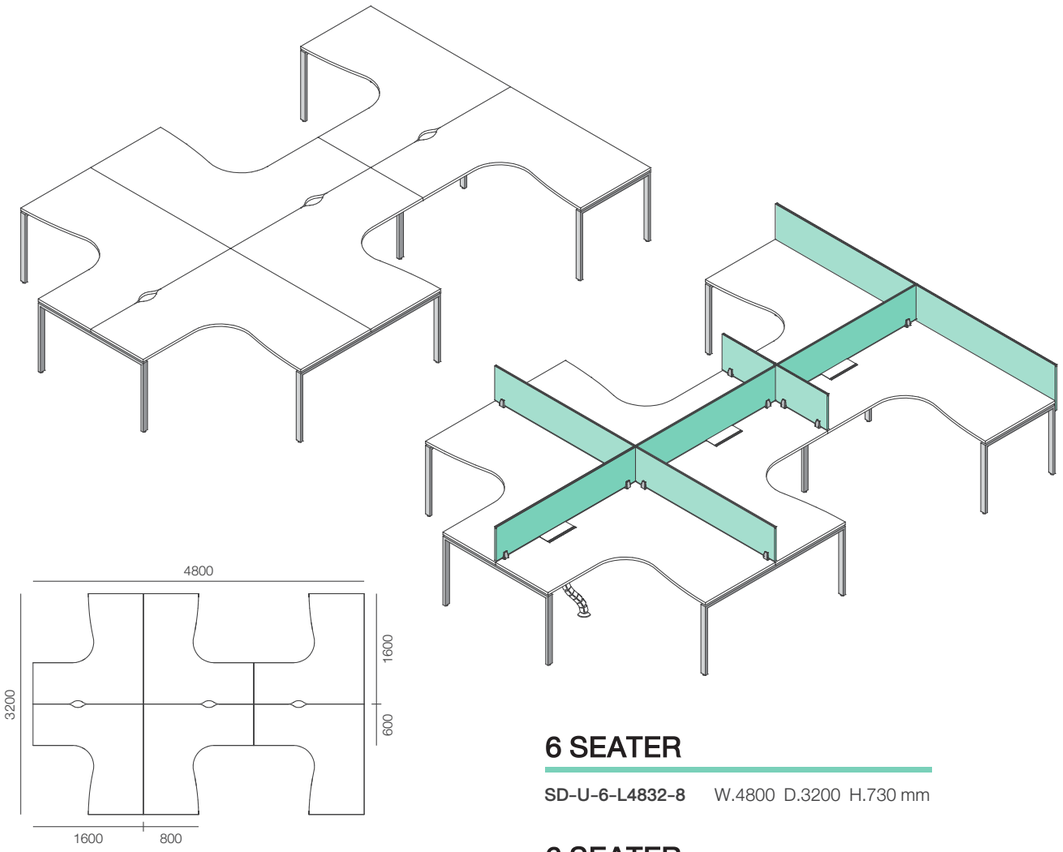

6 SEATER

SD-U-6-L4832-8 W.4800 D.3200 H.730 mm

6 SEATER, WITH ACCESSORIES

SD-U-6-L4832-8-ACC W.4800 D.3200 H.730 mm

7 Front Screens
2 Side Screens
6 Fliptops
4 Horizontal Wireways
1 Vertical Wireway

SIZES AND CONFIGURATIONS

L-SHAPED WORKSTATION
WITH SUPPORTING DRAWER

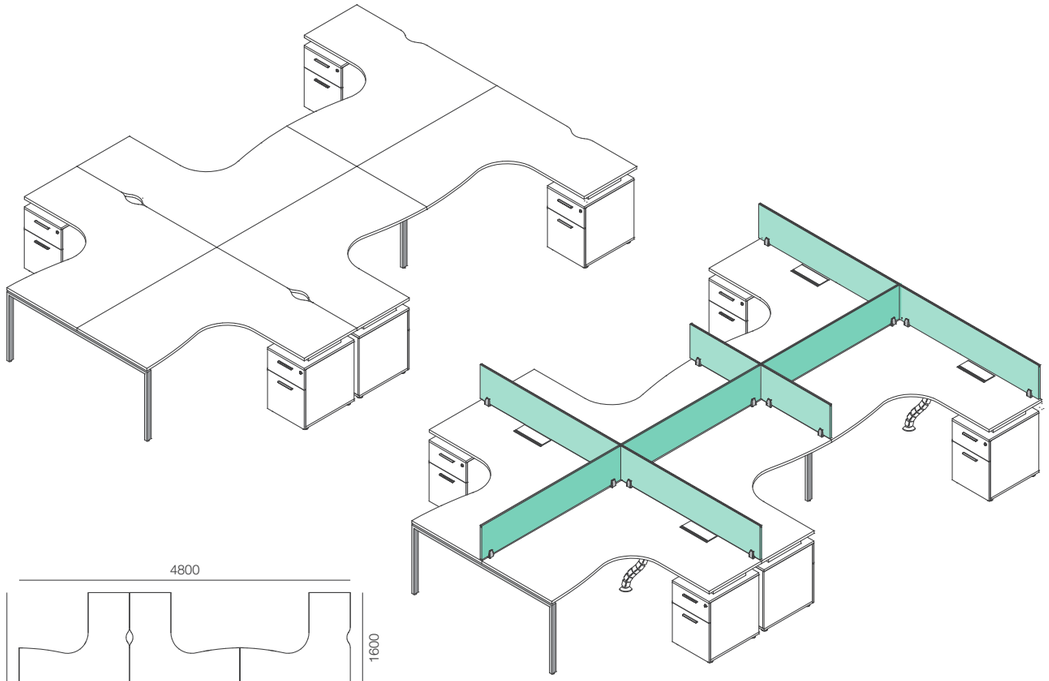

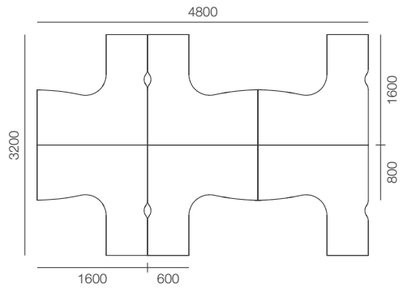

6 SEATER

SD-U-6-L4832D-6 W.4800 D.3200 H.730 mm

6 SEATER, WITH ACCESSORIES

SD-U-6-L4832D-6-ACC W.4800 D.3200 H.730 mm

7 Front Screens
2 Side Screens
6 Fliptops
4 Horizontal Wireways
2 Vertical Wireways

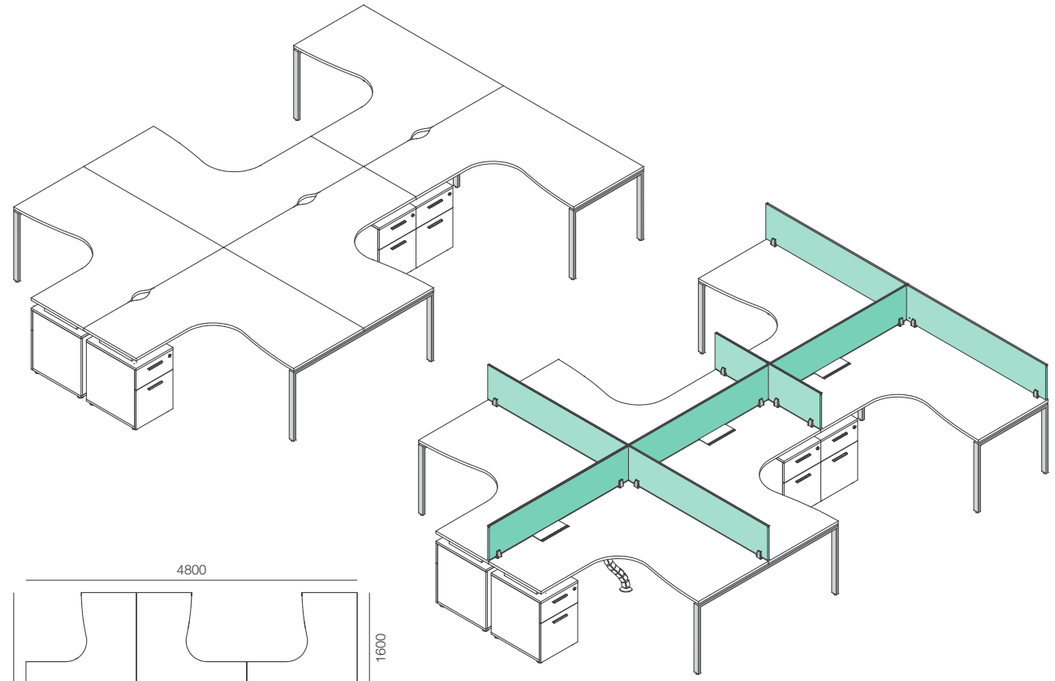

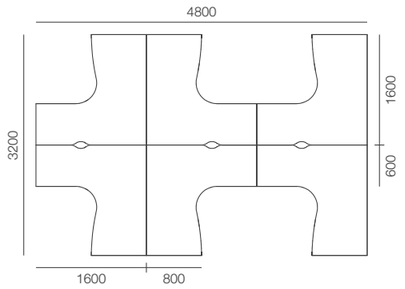

6 SEATER

SD-U-6-L4832D-8 W.4800 D.3200 H.730 mm

6 SEATER, WITH ACCESSORIES

SD-U-6-L4832D-8-ACC W.4800 D.3200 H.730 mm

7 Front Screens
2 Side Screens
6 Fliptops
4 Horizontal Wireways
1 Vertical Wireway

SIZES AND CONFIGURATIONS

L-SHAPED WORKSTATION

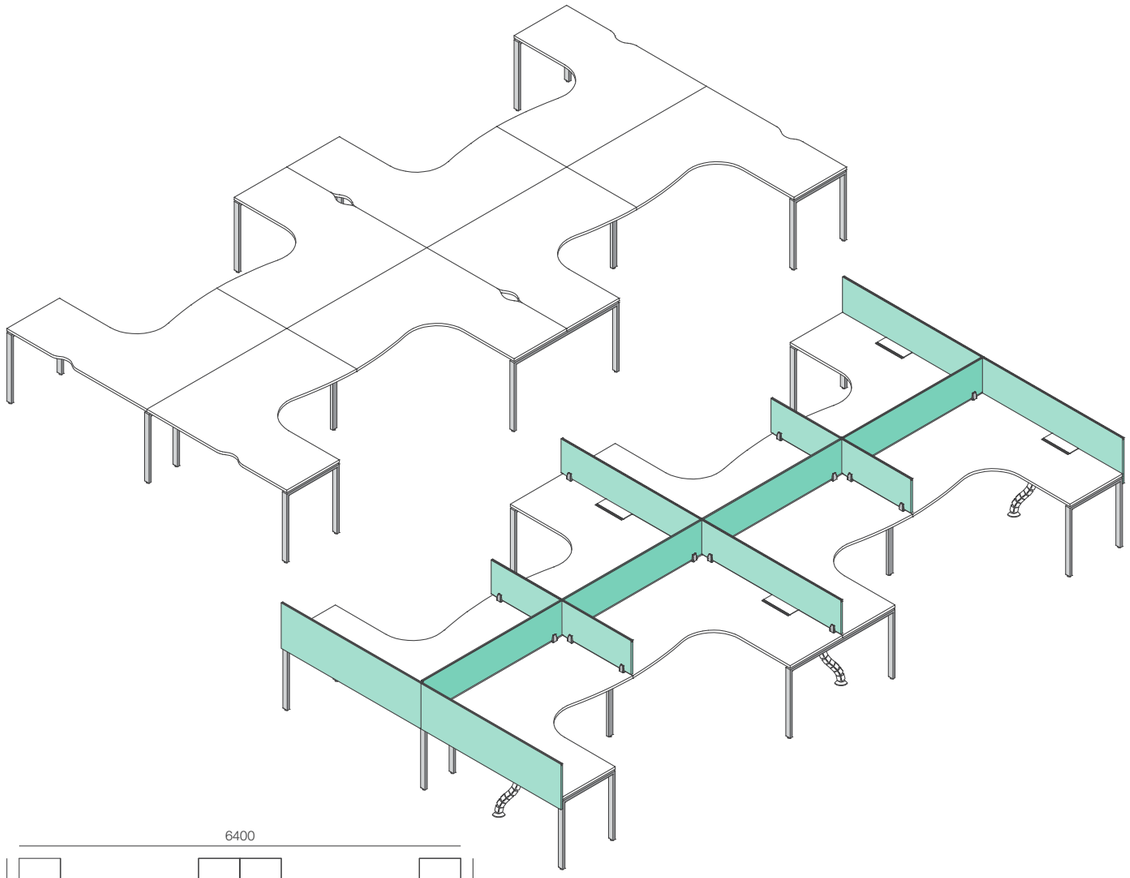

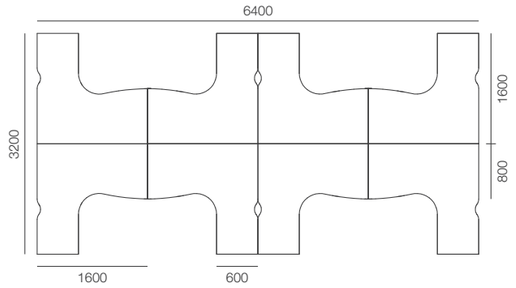

8 SEATER

SD-U-8-L6432-6 W.6400 D.3200 H.730 mm

8 SEATER, WITH ACCESSORIES

SD-U-8-L6432-6-ACC W.6400 D.3200 H.730 mm

10 Front Screens
4 Side Screens
8 Fliptops
6 Horizontal Wireways
3 Vertical Wireways

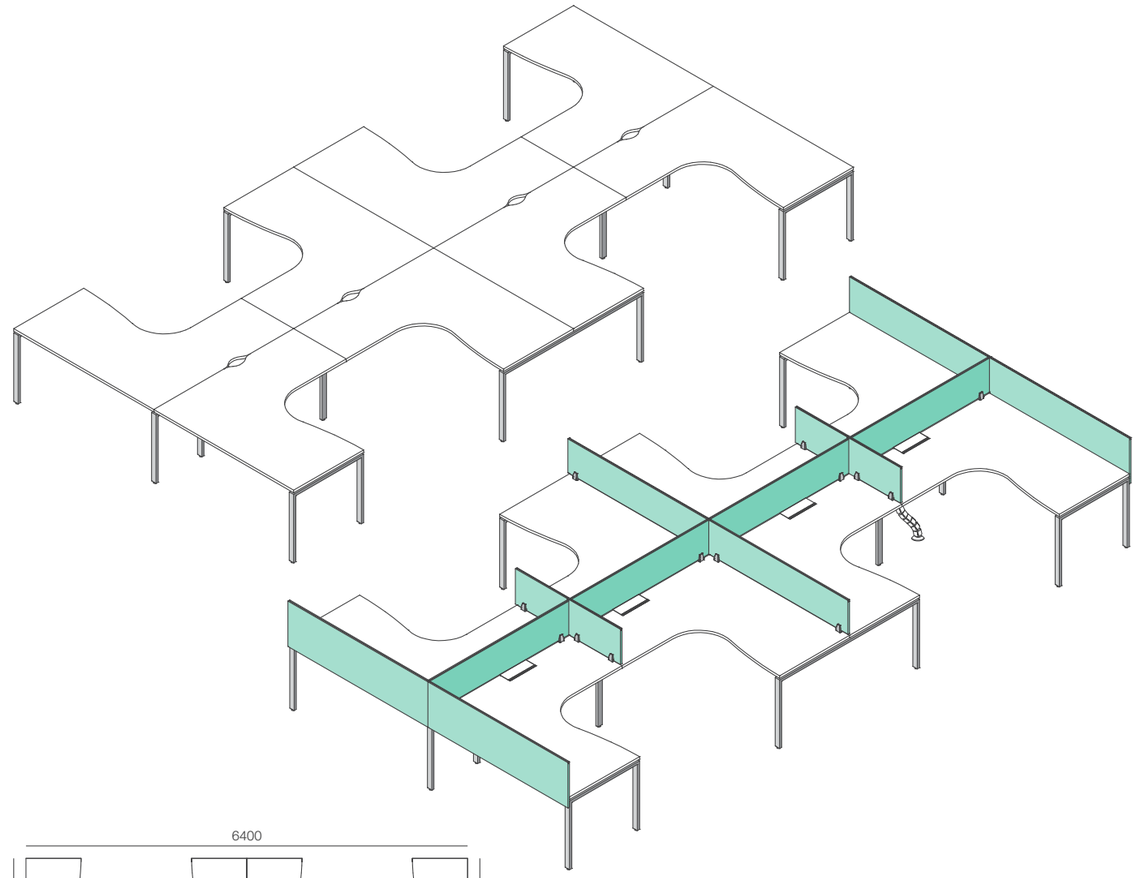

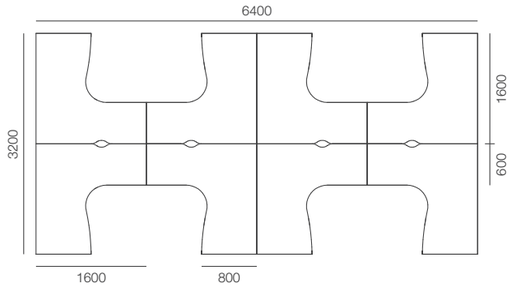

8 SEATER

SD-U-8-L6432-8 W.6400 D.3200 H.730 mm

8 SEATER, WITH ACCESSORIES

SD-U-8-L6432-8-ACC W.6400 D.3200 H.730 mm

10 Front Screens
4 Side Screens
8 Fliptops
6 Horizontal Wireways
1 Vertical Wireway

SIZES AND CONFIGURATIONS

L-SHAPED WORKSTATION

WITH SUPPORTING DRAWER

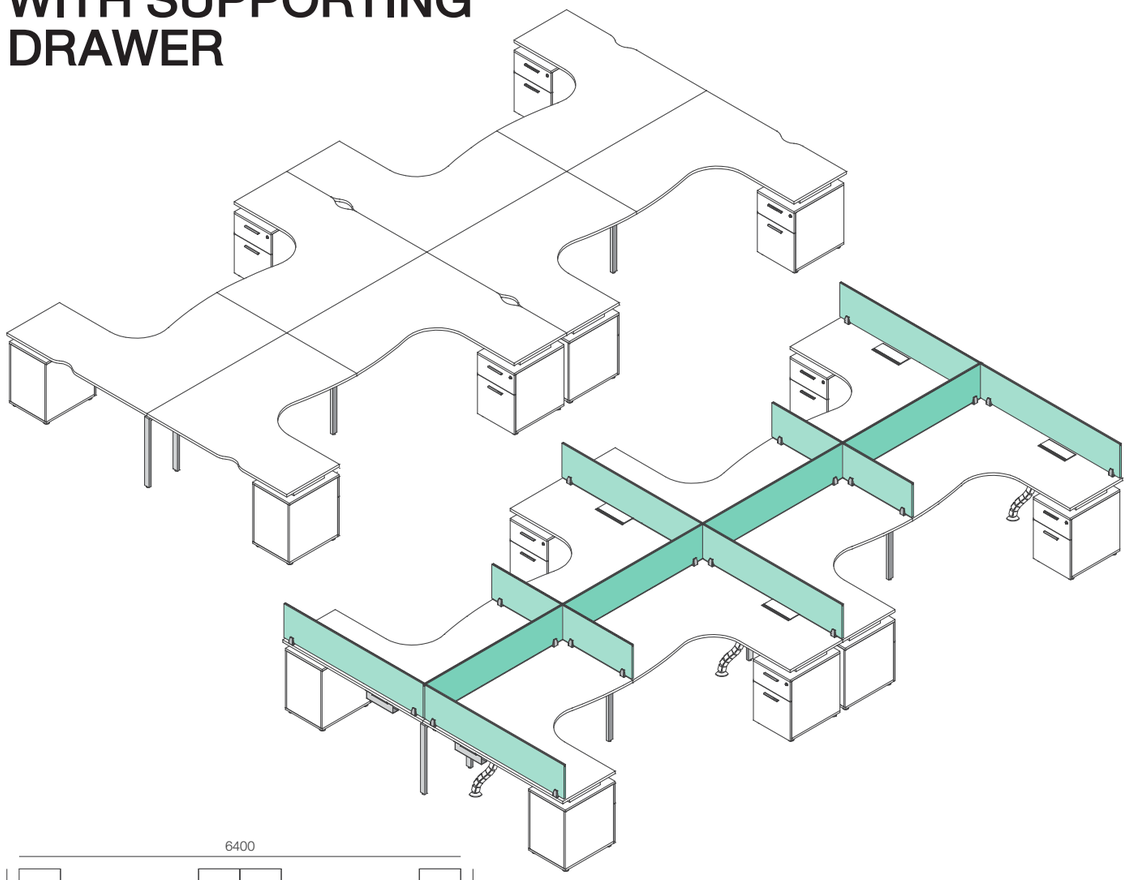

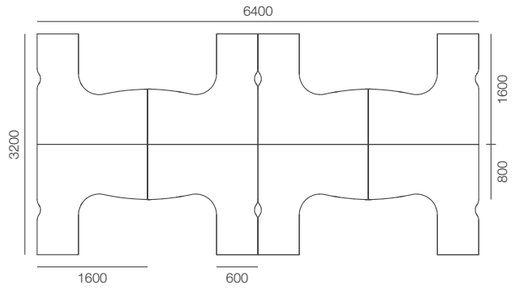

8 SEATER

SD-U-8-L6432D-6 W.6400 D.3200 H.730 mm

8 SEATER, WITH ACCESSORIES

SD-U-8-L6432D-6-ACC W.6400 D.3200 H.730 mm

10 Front Screens
4 Side Screens
8 Fliptops
6 Horizontal Wireways
3 Vertical Wireways

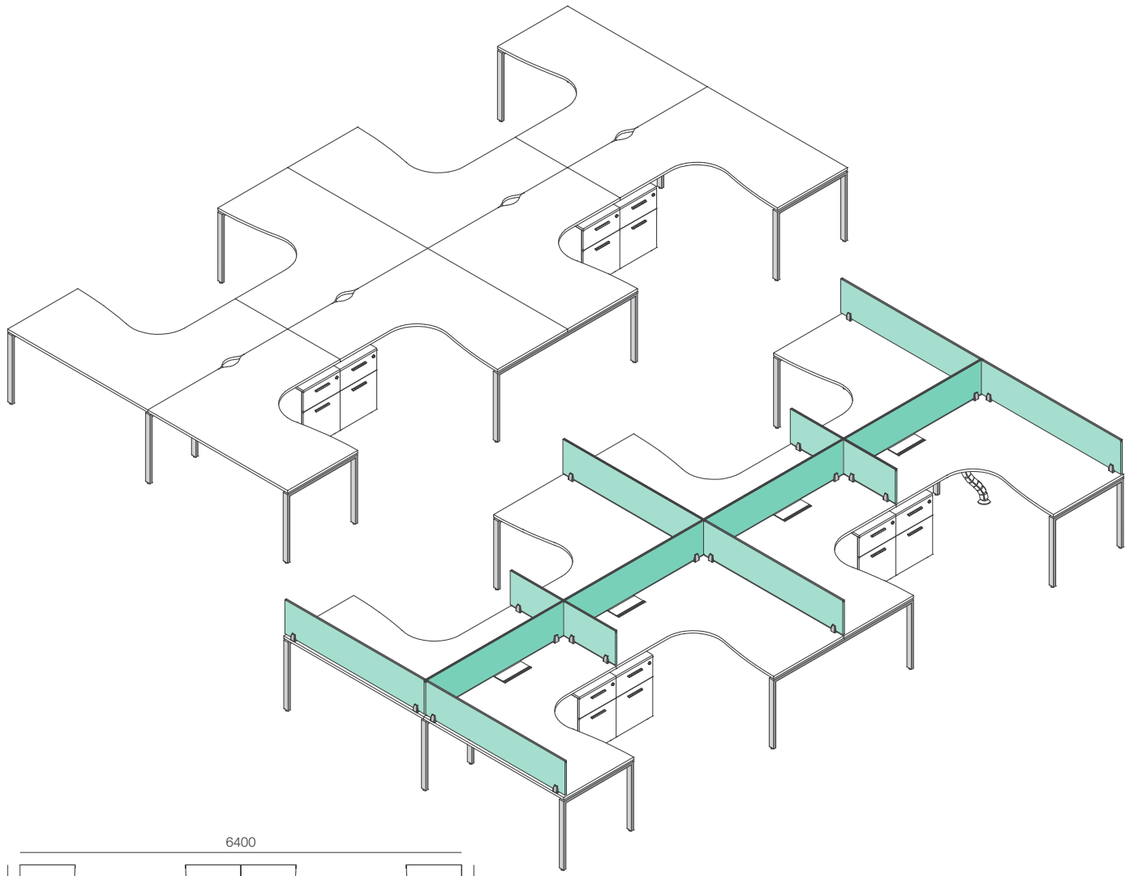

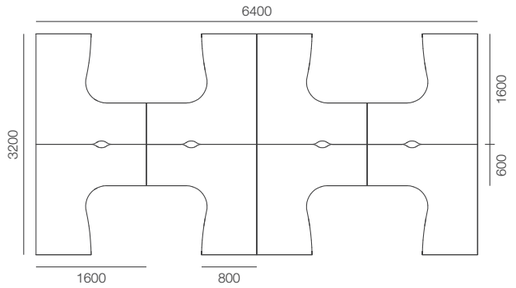

8 SEATER

SD-U-8-L6432D-8 W.6400 D.3200 H.730 mm

8 SEATER, WITH ACCESSORIES

SD-U-8-L6432D-8-ACC W.6400 D.3200 H.730 mm

10 Front Screens
4 Side Screens
8 Fliptops
6 Horizontal Wireways
1 Vertical Wireway

SIZES AND CONFIGURATIONS

V-SHAPED WORKSTATION

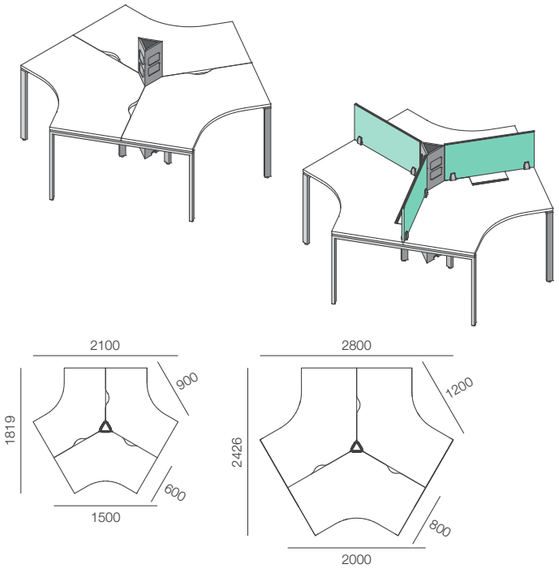

3 SEATER, WITH ACCESSORIES

SD-U-3-V1560 W.2100 D.1819 H.730 mm
SD-U-3-V2080 W.2800 D.2426 H.730 mm
1 Triangle Outlet Housing

SD-U-3-V1560-ACC W.2100 D.1819 H.730 mm
1 Triangle Outlet Housing
3 Front Screens
3 Fliptops

SD-U-3-V2080-ACC W.2800 D.2426 H.730 mm
1 Triangle Outlet Housing
3 Front Screens
3 Fliptops
3 Horizontal Wireways

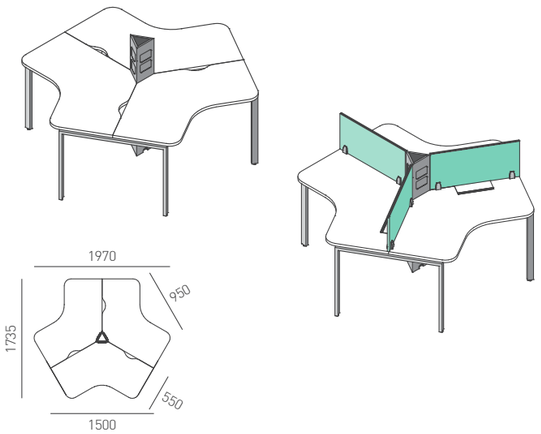

3 SEATER, WITH ACCESSORIES

SD-U-3-V1555 W.1970 D.1735 H.730 mm
1 Triangle Outlet Housing

SD-U-3-V1555-ACC W.1970 D.1735 H.730 mm
1 Triangle Outlet Housing
3 Front Screens
3 Fliptops

V-SHAPED WORKSTATION
WITH SUPPORTING DRAWER

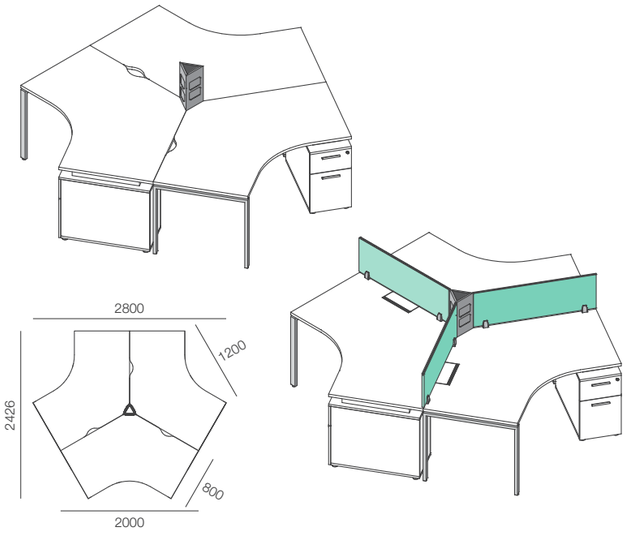

3 SEATER, WITH ACCESSORIES

SD-U-3-V2080D W.2800 D.2426 H.730 mm
1 Triangle Outlet Housing

SD-U-3-V2080D-ACC W.2800 D.2426 H.730 mm
1 Triangle Outlet Housing
3 Front Screens
3 Fliptops
3 Horizontal Wireways

SIZES AND CONFIGURATIONS

MANAGER DESK

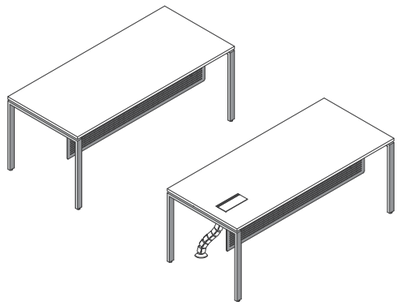

DESK, WITH ACCESSORIES

SD-U-MGR-1608M W.1600 D.800 H.730 mm
SD-U-MGR-1808M W.1800 D.800 H.730 mm
SD-U-MGR-2008M W.2000 D.800 H.730 mm
SD-U-MGR-2009M W.2000 D.900 H.730 mm
SD-U-MGR-2208M W.2200 D.800 H.730 mm

1 Modesty Panel

SD-U-MGR-1608M-ACC W.1600 D.800 H.730 mm
SD-U-MGR-1808M-ACC W.1800 D.800 H.730 mm
SD-U-MGR-2008M-ACC W.2000 D.800 H.730 mm
SD-U-MGR-2009M-ACC W.2000 D.900 H.730 mm
SD-U-MGR-2208M-ACC W.2200 D.800 H.730 mm

1 Modesty Panel 1 Vertical Wireway
1 Fliptop

MANAGER DESK
WITH SUPPORTING DRAWER

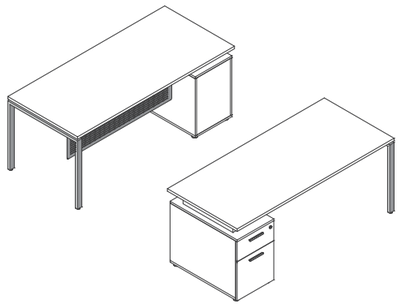

DESK, WITH ACCESSORIES

SD-U-MGR-1608D W.1600 D.800 H.730 mm
SD-U-MGR-1808D W.1800 D.800 H.730 mm
SD-U-MGR-2008D W.2000 D.800 H.730 mm
SD-U-MGR-2009D W.2000 D.900 H.730 mm
SD-U-MGR-2208D W.2200 D.800 H.730 mm

1 Modesty Panel

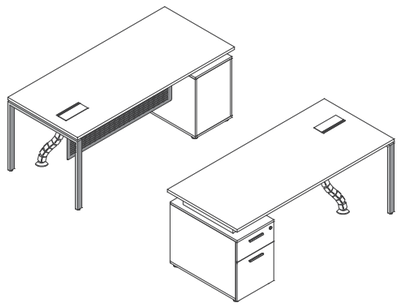

SD-U-MGR-1608D-ACC W.1600 D.800 H.730 mm
SD-U-MGR-1808D-ACC W.1800 D.800 H.730 mm
SD-U-MGR-2008D-ACC W.2000 D.800 H.730 mm
SD-U-MGR-2009D-ACC W.2000 D.900 H.730 mm
SD-U-MGR-2208D-ACC W.2200 D.800 H.730 mm

1 Modesty Panel 1 Vertical Wireway
1 Fliptop

MANAGER'S SET

RETURN DESK

SD-U-MGR-RE-1204 W.1200 D.400 H.730 mm

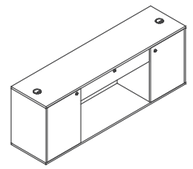

CREDENZA

RC-MGR-1604-65 W.1600 D.400 H.650 mm
RC-MGR-1604-73 W.1600 D.400 H.730 mm

1 Drawer
2 Sliding Doors

MEETING TABLE

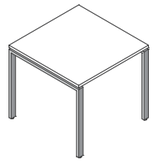

4 SEATER

SD-U-CF0808 W.800 D.800 H.730 mm

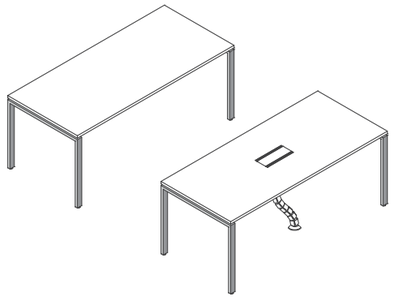

6 SEATER

SD-U-CF1808 W.1800 D.800 H.730 mm

6 SEATER, WITH ACCESSORIES

SD-U-CF1808-ACC W.1800 D.800 H.730 mm

1 2-Sided Flip
1 Vertical Wireway

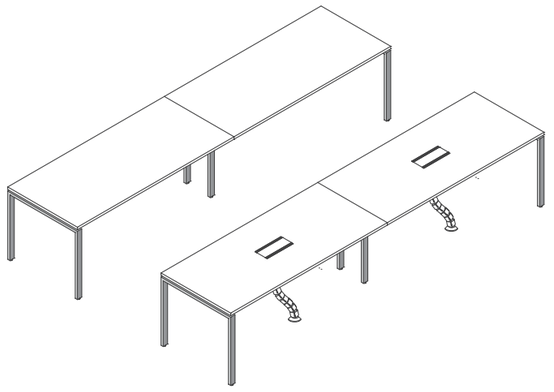

12 SEATER

SD-U-CF3608 W.3600 D.800 H.730 mm

12 SEATER, WITH ACCESSORIES

SD-U-CF3608-ACC W.3600 D.800 H.730 mm

2 2-Sided Flips
2 Vertical Wireways

CONTACT US

Sales Department
T. +66 (0) 2 533 3955 Ext. 1
practikamail@practika.com

พิมภัทรา ทันด่วน
Pimpatra Tunduan
ผู้ช่วยกรรมการผู้จัดการ
Assistant Managing Director

T. +66 (0) 2 533 3955 Ext. 802
M. +66 (0) 81 720 0970
pimpatra.tun@practika.com

พีรภัทร ทันด่วน
Bhirapat Tunduan
ผู้ช่วยกรรมการผู้จัดการ
Assistant Managing Director

T. +66 (0) 2 533 3955 Ext. 803
M. +66 (0) 81 482 6040
bhirapat.tun@practika.com

บริษัท แพรคติก้า จำกัด
1/8 หมู่ 1 ถนนสุขาภิบาล 5 ซอย 94
แขวง/เขตสายไหม กรุงเทพฯ 10220
โทร 02 533 3955, 02 156 9655
แฟ็กซ์ 02 533 3644

Practika Co., Ltd.
1/8 Moo 1 Sukhaphiban 5 Rd. Soi 94,
Saimai, Bangkok 10220, Thailand
T. +66 (0) 2 533 3955, +66 (0) 2 156 9655
F. +66 (0) 2 533 3644

practika.com
practika furniture
practika furniture
practika furniture

© 2019 Practika Co., Ltd. All Rights Reserved.
Copyright on the design work is held by Practika Co., Ltd.

ISO 9001
BUREAU VERITAS
Certification
Certification no. TH009907

ISO 9001:2015
FURNITURE DESIGN • MANUFACTURE • SALES • SUPPLY
DELIVERY • INSTALLATION • AFTER SALES SERVICE